□□□□

□□	SFENG
□□□□	□□ □□ SF-32*83□5
□□	□□
□	□□
□□	SUS304
□□□	4500□
□□ □□	6□□
□□□□	20A
□□□□	□10mΩ
□□□	100PCS
□□□□	□□□□□7□□□□

□□□□

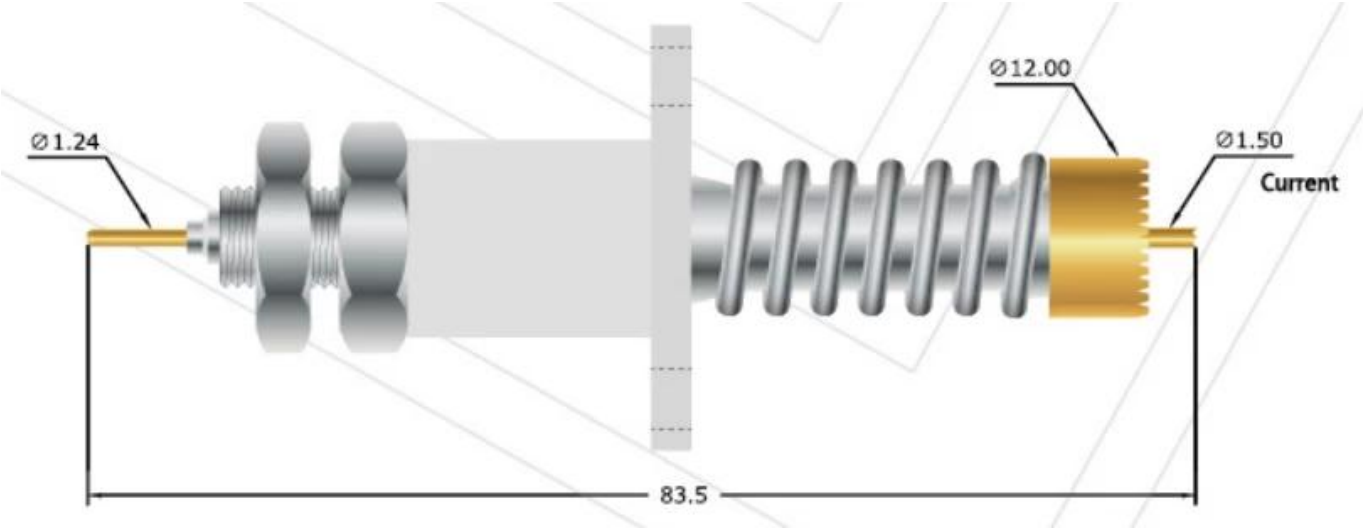

□□□□□

1.□□□□□24□□□□□□□□□□

2.□□□□□□□□OEM□

3. □□□□□□□□□□□□□□□□□□□□□□□□□□

4.□□□□□□□□□□□□□□□□□□□□□□□ .

□□□□

□□ PCB□ICT□FCT □□□□□□□□□□□

Pogo pin□□□□□□□□□□□□□□□□□□□

□□□□□□□□□□30#OK□□□□□□□POM□□□□□

□□□□

Spring exhausted tester	DC power supply	Current resistance tester
Microscope	Tensile strength tester	Spring tester

□□□□

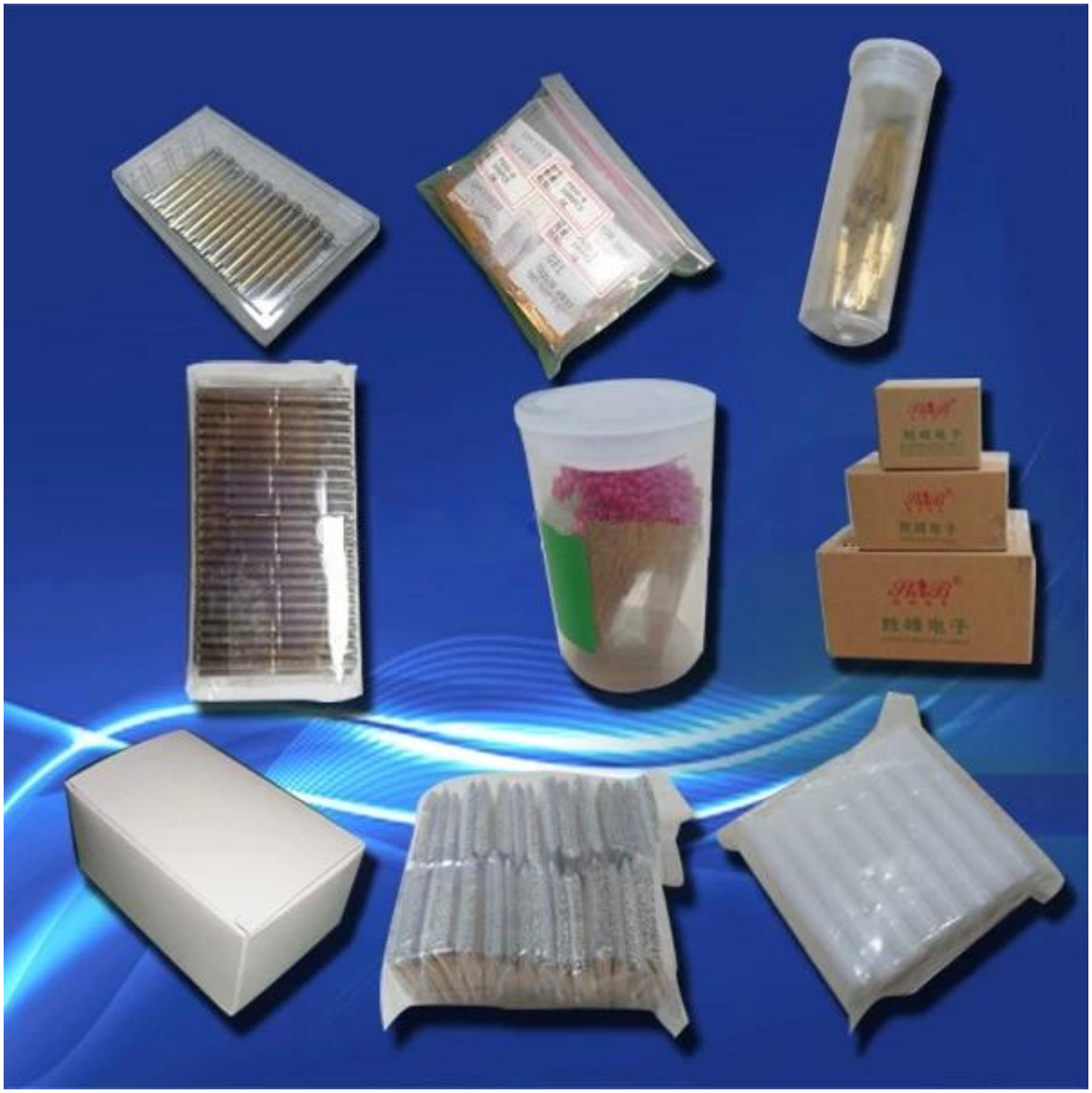
胜峰电子

□□ □□

SFENG
The China's The World's
胜峰科技(宁波)有限公司
868