□□□□

□□	SFENG
□□□□	670-026
□□	□□□□□□□□□□□
□	□□□□□□□□
□□□	SK4□□□□
□□□□□	100□
□□□□	7 □□□□□□□□□

□□□□

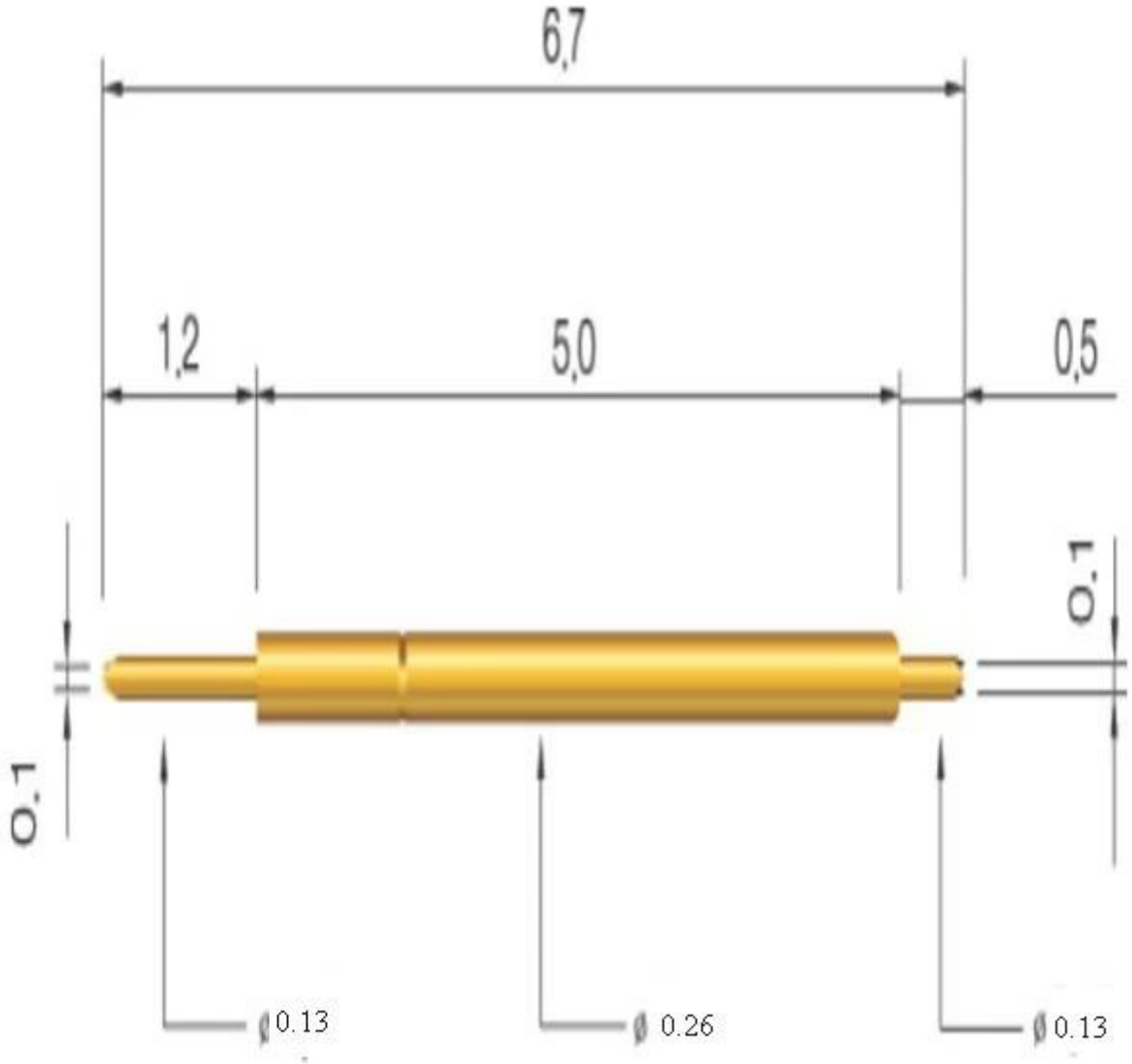

□□□□□

1.□24□□□□□□□□□□□□□

2.□□□□□□□□□OEM

3.□□□□□□□□□□□□□□□□□□□□□

4. □□□□□□□□□□□□□□□□□□□

□□□□

---□□PCB,ICT,FCT□□

---□□□□□□□□□□□□□□□□□□□□pogo pin

---□□BGA&□□□□□□□□□□;

---□□□□□□□□□□□□□LM□ ;

---□□□□□□□□□□□□□...

---□□;□□/□□;

---O□□□□ □□□□□□30□OKwire□□□□□POM□

Spring exhausted tester	DC power supply	Current resistance tester
Microscope	Tensile strength tester	Spring tester

□□□□

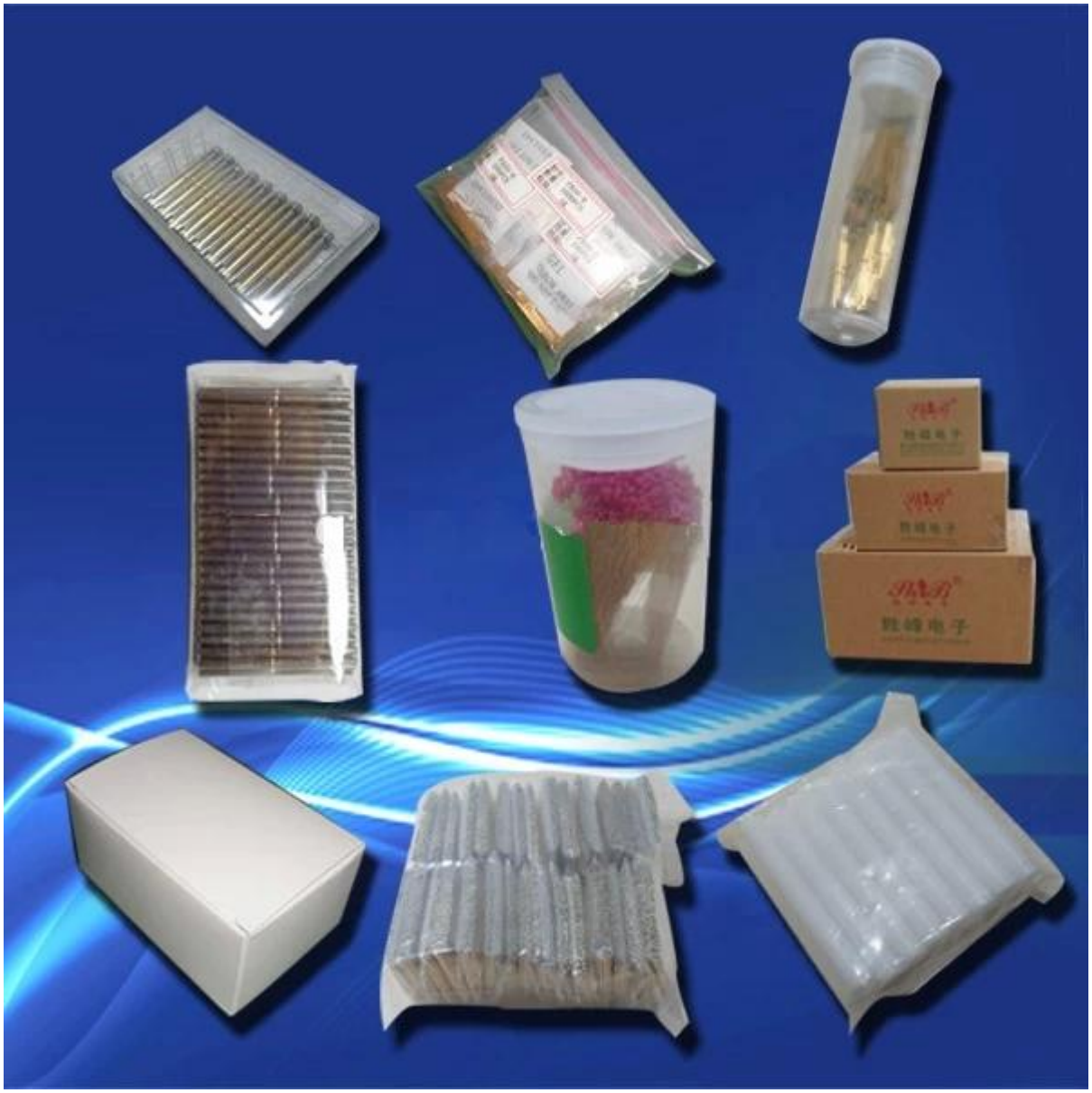
胜峰电子