30A □□□□□□□

□□ □□	**30A □□□□□**
□□ □□	**SF-PV1-H-H M7×24.5**
□□	□□
□□	□ □□
□□ □□	**30A**
□□ □□	**550□ @ □□ 2□□**

□□□□

PV1-H-H M7-24.5

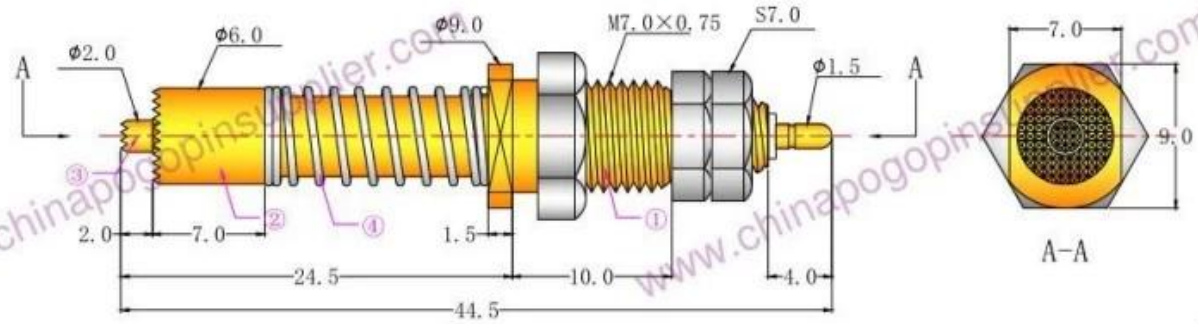

Materials(Plated)（材質與鍍層）：

①Barrel(針套) ：Brass(黃銅) ， Au on Ni Plated
②Plunger(針軸) ：Brass(黃銅 ， Au on Ni Plated
③Plunger(針軸) ：BeCu(鈹銅) ， Au on Ni Plated
④Spring(彈子) ：SUS304（不鏽鋼線） ，/

Specifications（技術要求）：

Current Rating(額定電流) ：30A
Contact Resistance(接觸電阻) ：<50mΩ

彈力規格	名稱	移動距離(mm)	初壓縮（g）	全壓縮（g）
1	電流針②	8	550	800
	電壓針③	2	-	250
2	電流針	/	/	/
	電壓針	/	/	/

标记	处数	更改文件号	签 字	日 期
设 计		标准化		
校 对		审 定		
审 核		制 图	徐松孟	
工 艺		日 期	2016.03.19	

名稱

PV1-H-H M7-24.5

图 样 标 记 | 质 量 | 比 例

S A | | 3:1

共 1 张 第 1 张

胜峰探针

说明：1、所有尺寸的单位为mm
2、未注图示尺寸公差：
按GB1804-79 10级精度执行。

www.chinapogopinsupplier.com

SFENG
The China's The World's

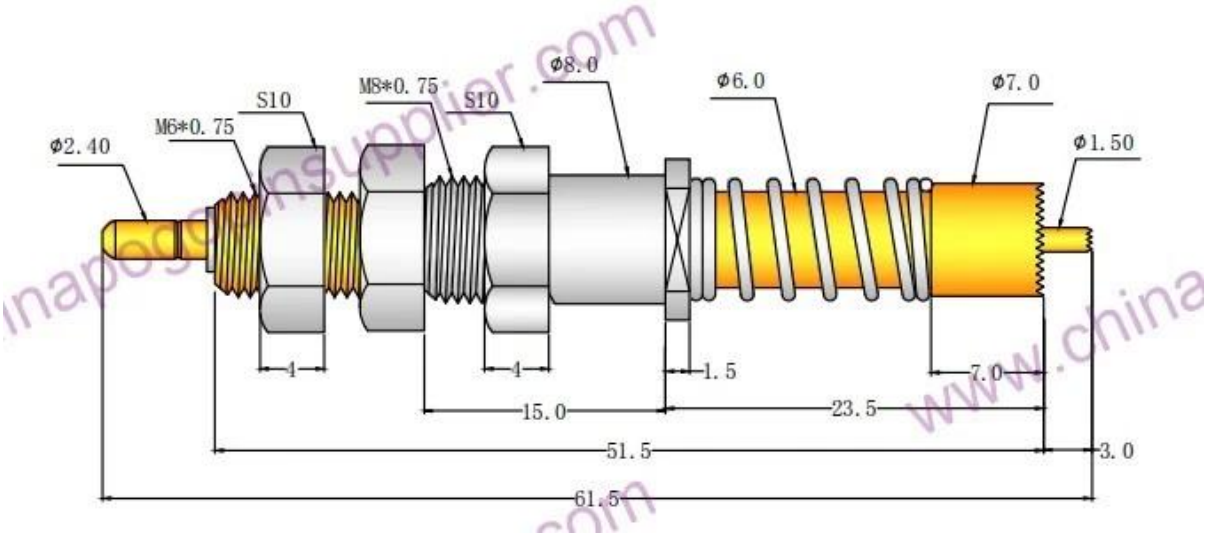
Φ2.40
M6*0.75
S10
M8*0.75
S10
Φ8.0
Φ6.0
Φ7.0
Φ1.50
4
4
1.5
7.0
15.0
23.5
51.5
3.0
61.5

□□□□□

1. □□□□□ 24 □□□□□□□□□□□□□□

2. □□□□□□□□ OEM□

3.□□□□□□□□□□□□□□□□□□□□□□□□□□□□

4.□□□□□□□□□□□□□□□□□□□□□□□□□□□□

□□□□

□□ PCB□ICT□FCT □□□□□□□□□□□□□□□□

Pogo pin□□□□□□□□□□□□□□□□□□□

Standard products will be delivered out within 3 days. Customized products will be sent out within 15 days.