□□□□□

□□□□

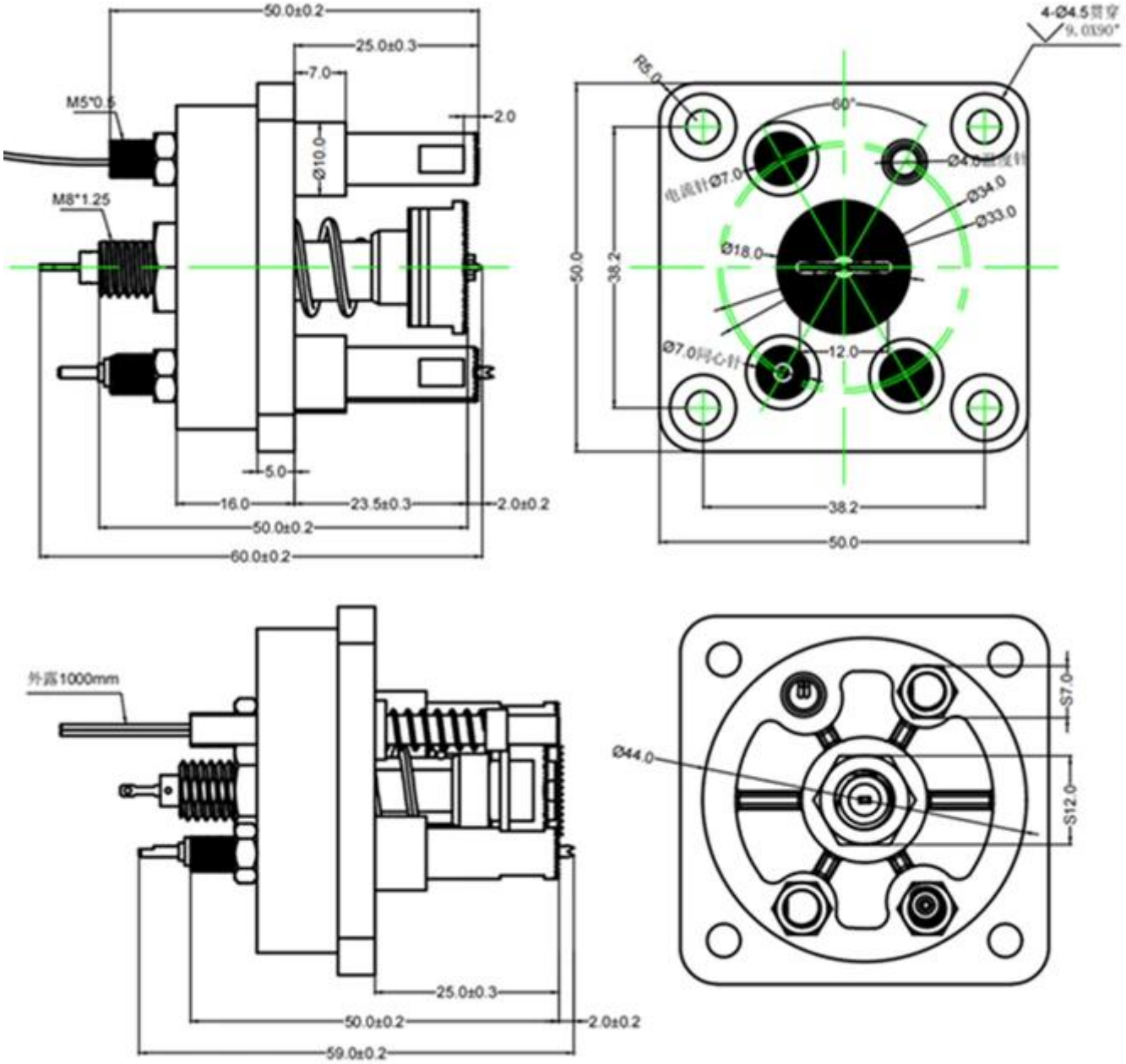

□□□□□

□□□□	60A□□□
□□□	SF-15-7-6
60A □□□	18.0□□□□7.0□□□□7.0□□□□4.0□□□
15.0 □□□□	□□□□□□□□□□□ □□□≥8.0mm □□□□□□□□5.0mm□5kg±20% □□□□□60A
7.0□□□□ 7.0 □□□□	□□□□□□□□□□□ □□□≥8.0mm □□□□□□□□5.0mm□2kg±20% □□□□□20A
6.0□□	□□□□□□□ □□□≥8.0mm □□□□200g±20%□□□□□5.0mm□□

□□□

□□□

□□□

□□□□□ DHL□UPS□FedEx□TNT□EMS □□□

□□□□□

CONTAINER SHIP
ups
DHL
WORLDWIDE EXPRESS
TNT
EMS
FedEx

□□□□□

SFENG胜峰探针

SFENG胜峰探针
（宁波）有限公司
金沅创新产业园