□□□□

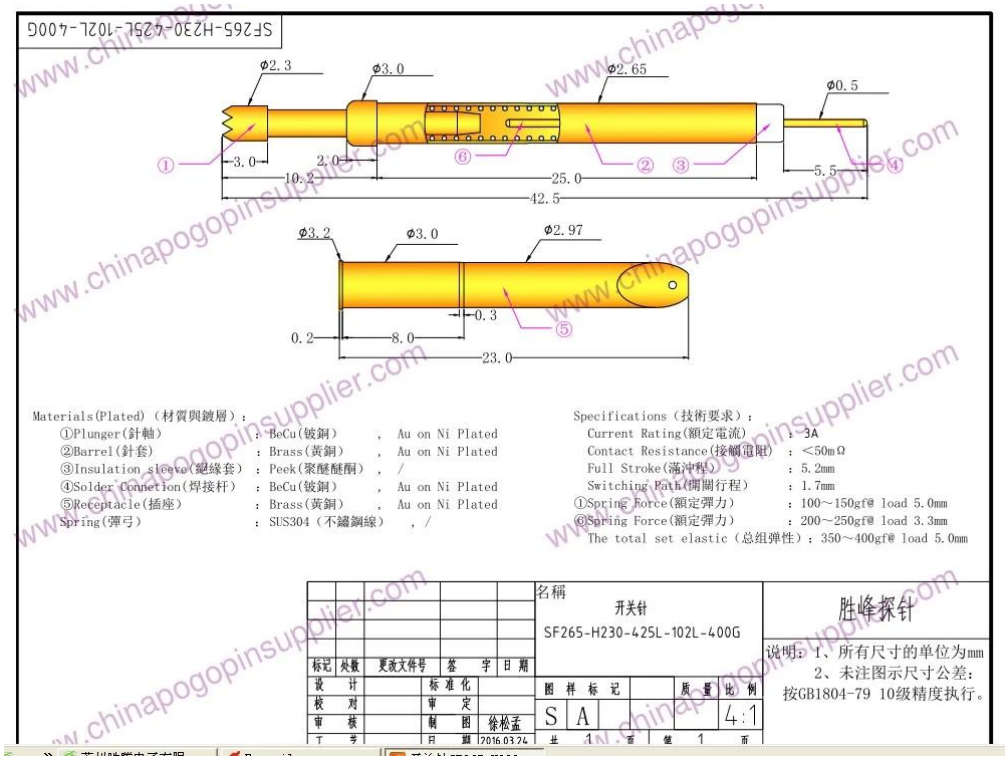

□□□□□

1. □□□□□□□□ □24□□□□□□□□□□□

2. □□ □□□□□□□□, oem □□□□□□□

3. □□□□□□□ □□□□□, □□□□□□□□□□□□□□□□□□□

4. □□□□□□□ □□□□□□□□□□□□□, □□□□□□□

□□□□

□□ pcb□ict□fct □□□□□□□□□ (□);

□□□ (□□□), □□□□□□□□□□□□□□□□□□, □□□□□□□□□□□□□□□□ & □□□□□;

bga □□□□□□□□□□□□;

□□□□□□□, □□□□, lm □, □ qz □ vz □□;

□□□□□□□□□□□□□□□□;

□□ & □□/□□;

□□□□□□□□□, 30 # ok □, □□□□, □□□□, □□□□□

□□□□

□□□□