□□□□

□□	SFENG
□□□□	SF-PH15-H3.2
□□	SK4
□	□□
□□	□□□
□□□	150□
□□□□	5.0
□□□	100

□□□□

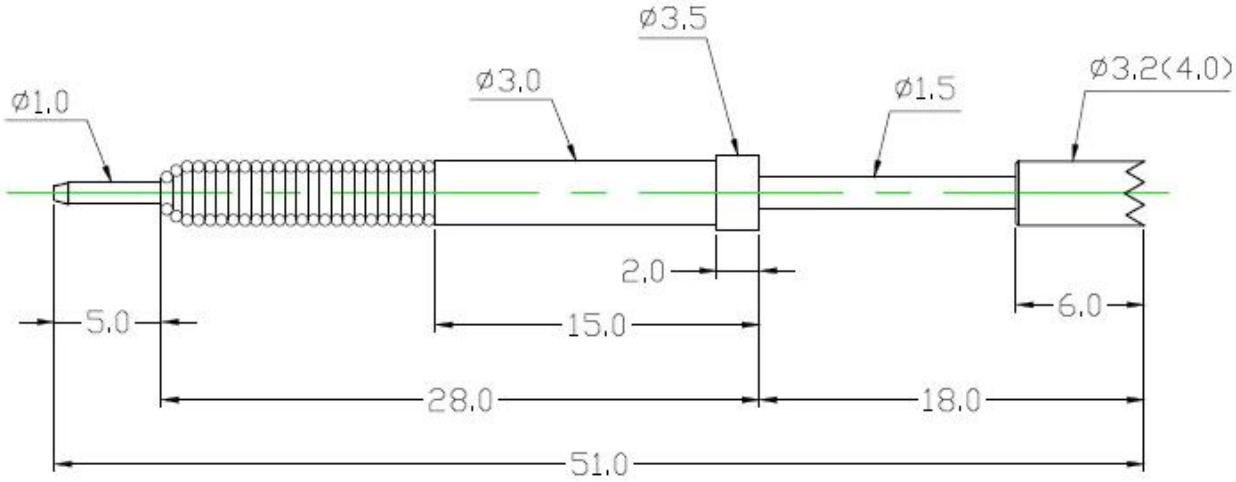

[illegible]

1.[illegible]24[illegible]

2.[illegible]OEM[illegible]

3. [illegible]

4.[illegible]

[illegible]

[illegible] PCB[illegible]ICT[illegible]FCT [illegible]

Pogo pin[illegible]

□□ BGA □□□□□□□□□□□□□

□□□□□□□□□□□□QZ□VZ□□LM□□

□□□□□□□□□□□□□□□□

□□□□□/□□□

□□□□□□□□□30#OK□□□□□□POM□□□□□

□□□□

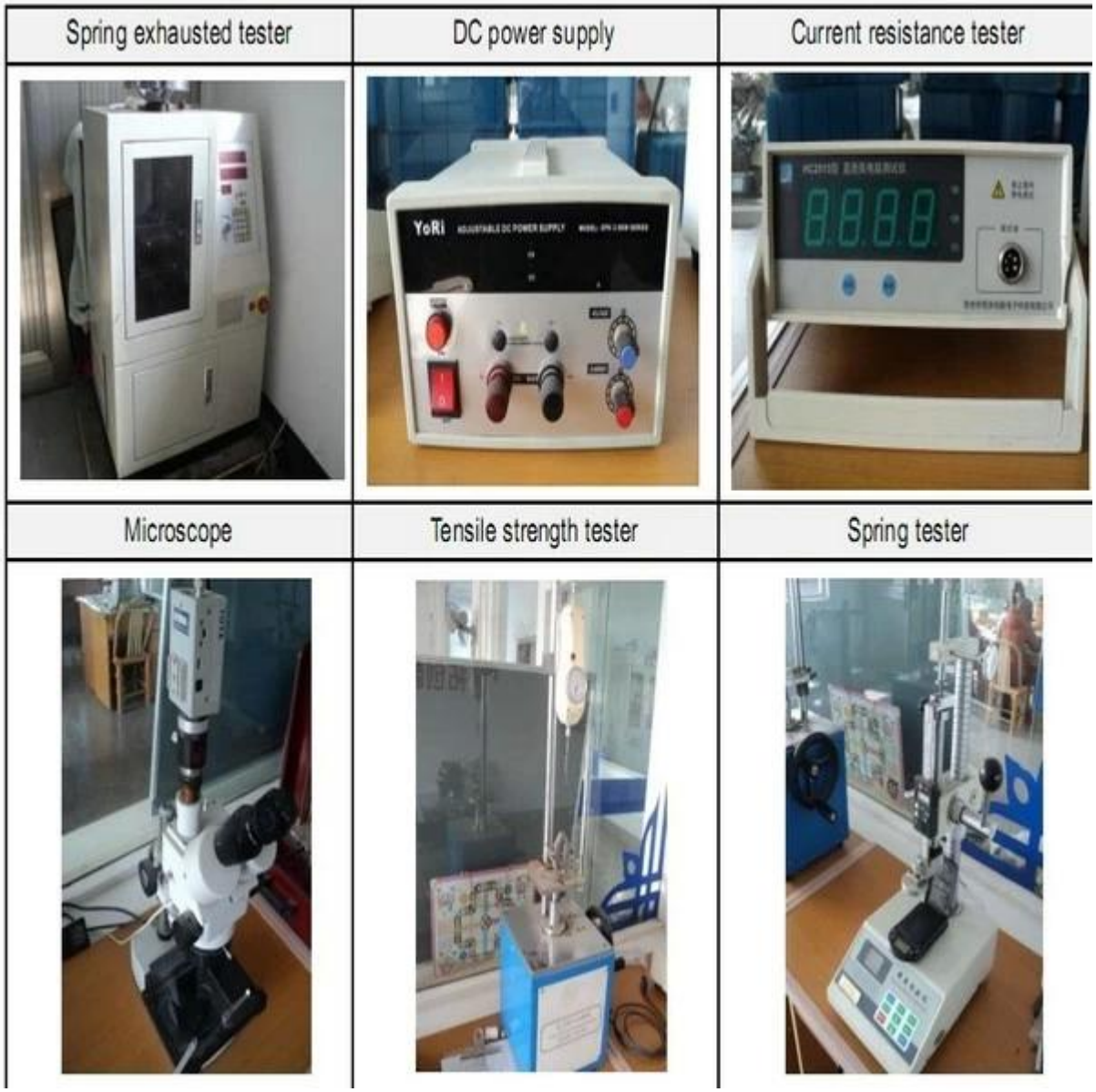

□□□□

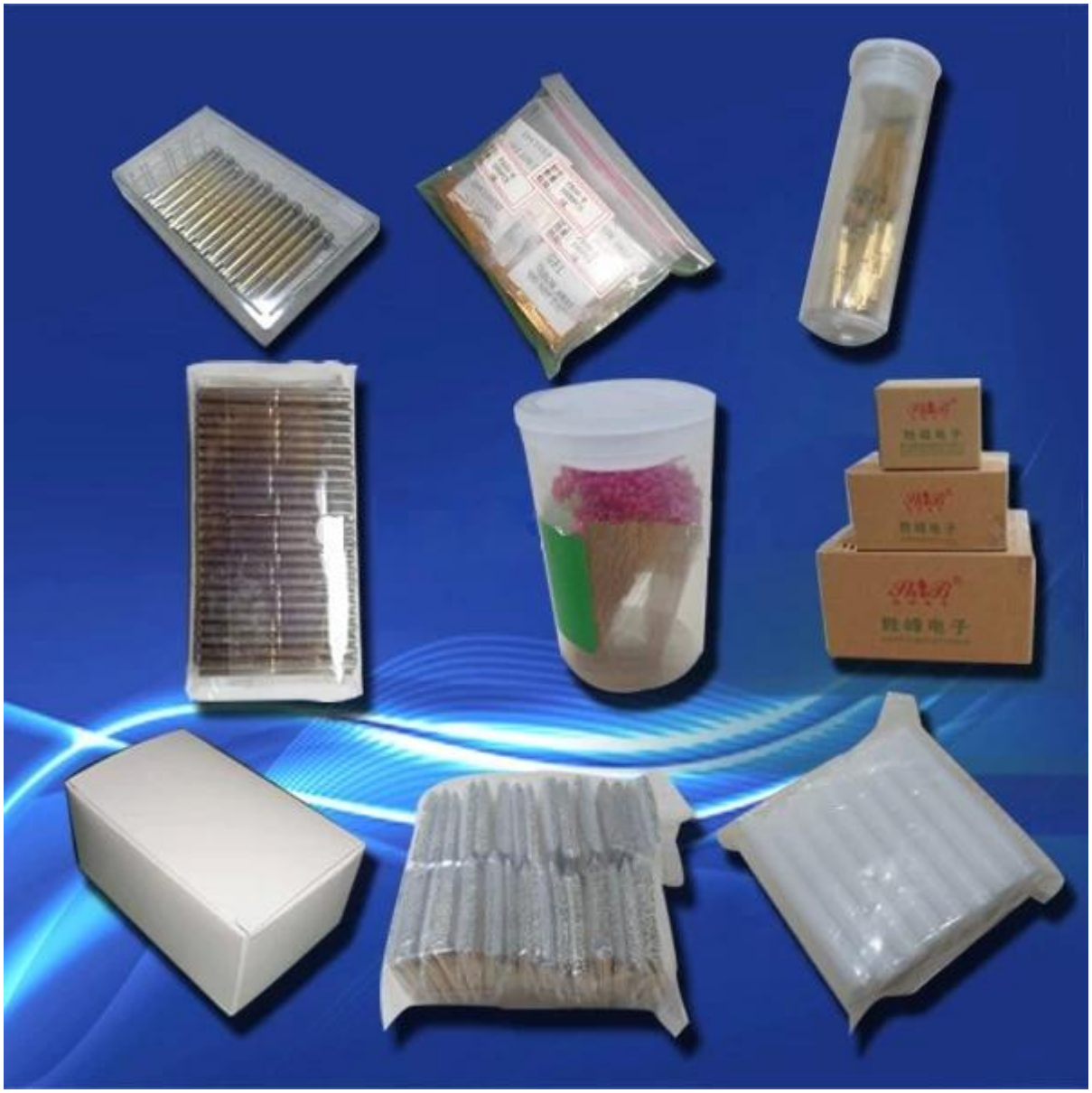
胜峰电子