□□□□

SFENG
The China's The World's
RoHS
ISO 9001
QUALITY ASSURED FIRM
SGS
chinapogopinsupplier.com

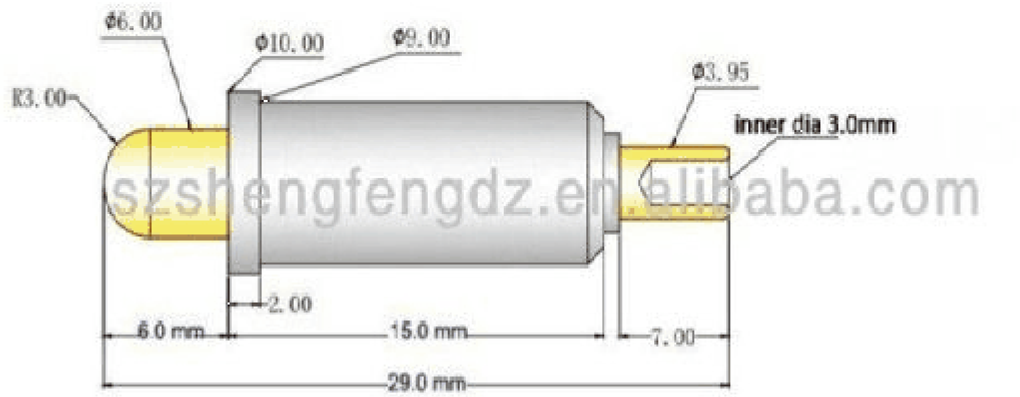

□□□□□

1.□□□□□□□ 24□□□□□□□□□□

2.□□ □□□□OEM□□□□

3.□□□□□□□ □□□□□□□□□□□□□□□□□□□□□□□□□

4.□□□□□□□ □□□□□□□□□□□□□□□□□□□□□□□

□□□□

□□PCB□ICT□FCT□□□□□□□□□□□□;

□□;□□□□;

□□□□BGA□□□□□□;

□□□□□□□□□□□□□LM□□QZ□VZ□□;

□□□□□□□□□□□□□□□;

□□□□□;□□/□□;

□□□□□□□□□□30□OK□□□□□□POM□□□□□

□□□□

□□□□