□□□□

□□	SFENG
□□□□	SF-PH18
□□□□□□	4.30□□
□□□□□	3.50□□
□□□□	13.0□□
□□□	300□
□□□□	5A
□□□□	50□□

□□□□

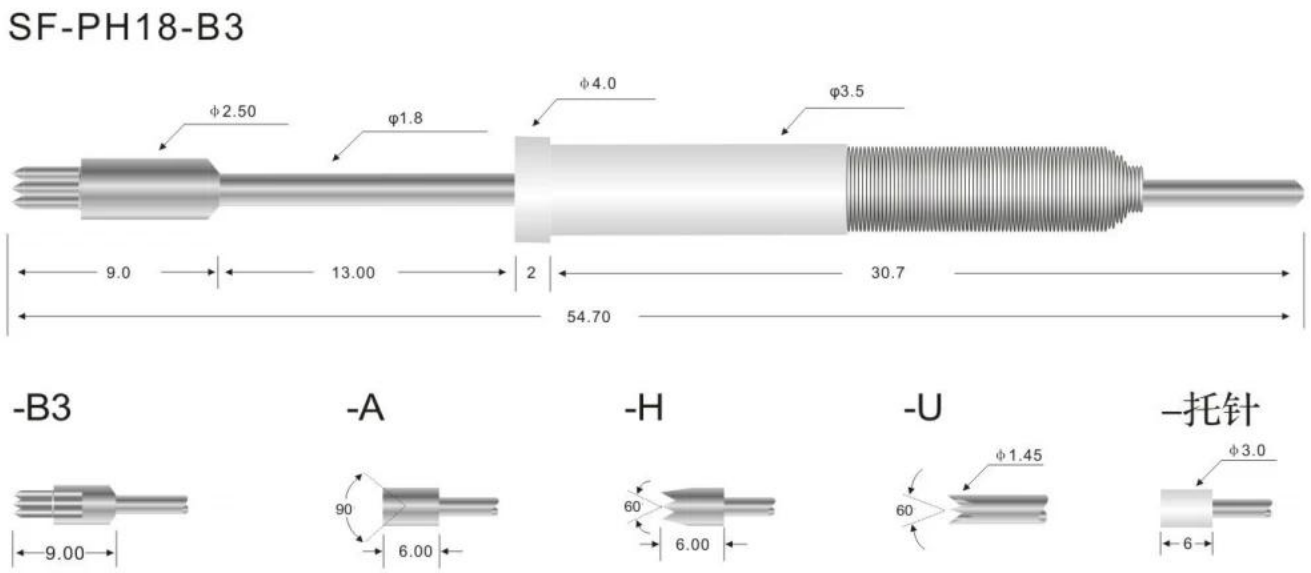

□□□□□

1.□□□□□24□□□□□□□□□□□

2.□□□□□□□□□OEM□

3. □□□□□□□□□□□□□□□□□□□□□□□□□□□□□

4.□□□□□□□□□□□□□□□□□□□□□□□□□□

□□□□

□□ PCB□ICT□FCT □□□□□□□□□□□□

Pogo pin□□□□□□□□□□□□□□□□□□□

□□ BGA □□□□□□□□□□□□

□□□□□□□□□□□□QZ□VZ□□LM□□

□□□□□□□□□□□□□□□□

□□□□□/□□□

□□□□□□□□□30#OK□□□□□□POM□□□□□

□□□□

□□□□

SFENG胜峰探针
（宁波）有限公司
仪表人员
金沅创新产业园