Produktspezifikation

Marke	SFENG
Artikelnummer	SF-PA5.8*36-J/M3
Material	Schaft: Messing, Au auf Ni plattiert Kolben: Messing, Au auf Ni plattiert Feder: SUS304
Federkraft	400 ± 10 %
Vorlaufzeit	7 Werktage nach Zahlungseingang

Produktbild

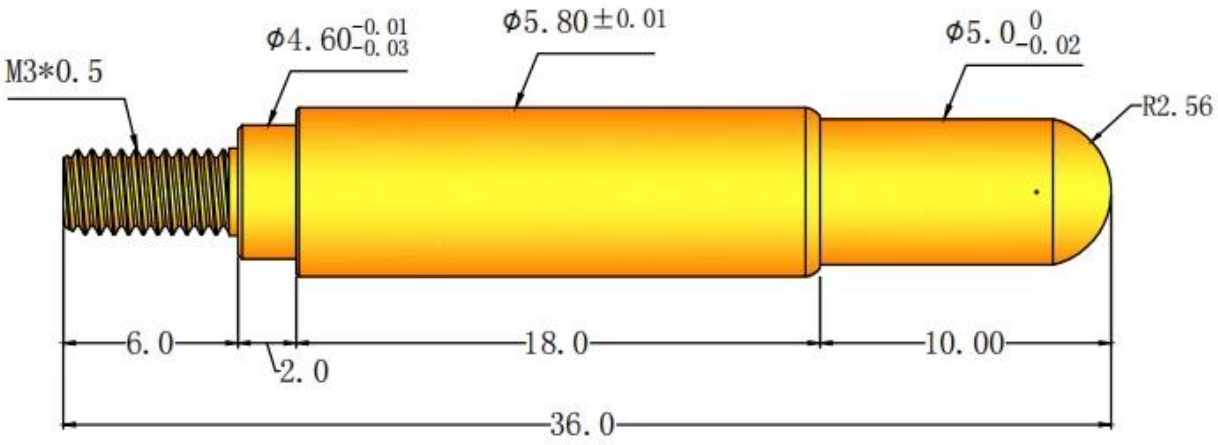

Unser Service

1. Wir können Ihre Anfrage innerhalb von 24 Arbeitsstunden beantworten.

2. Kundenspezifisches Design ist verfügbar und OEM sind willkommen.

3. Wir können die Prüfstifte schnell und präzise an unsere Kunden auf der ganzen Welt liefern.

4. Wir können unseren Kunden den niedrigsten Preis mit qualitativ hochwertigen Produkten bieten .

Hauptprodukte

Federbelasteter Stift (einzeln) für PCB-, ICT-, FCT-Tests usw.;

Pogo-Pin (Stecker) zum Herstellen einer Verbindung zwischen zwei Leiterplatten für Lade-, Ortungs-, Batterie-, Halbleiter- und Verbindungsanwendungen;

Doppelendige Sonde für BGA- und Halbleitertests;

Universalstift ohne Feder, Beschichtungsstift, LM-Stift mit QZ- und VZ-Serie;

Hochstromsonde, Schaltsonde, Kapazitätsnadel;

Anschluss und Buchse/Buchse;

Andere verwandte elektronische Komponenten, 30# OK-Kabel, Vorrichtungsschlösser, POM, Eisenscharniere usw

Qualitätskontrolle

Spring exhausted tester	DC power supply	Current resistance tester
Microscope	Tensile strength tester	Spring tester

Verpackungsbild

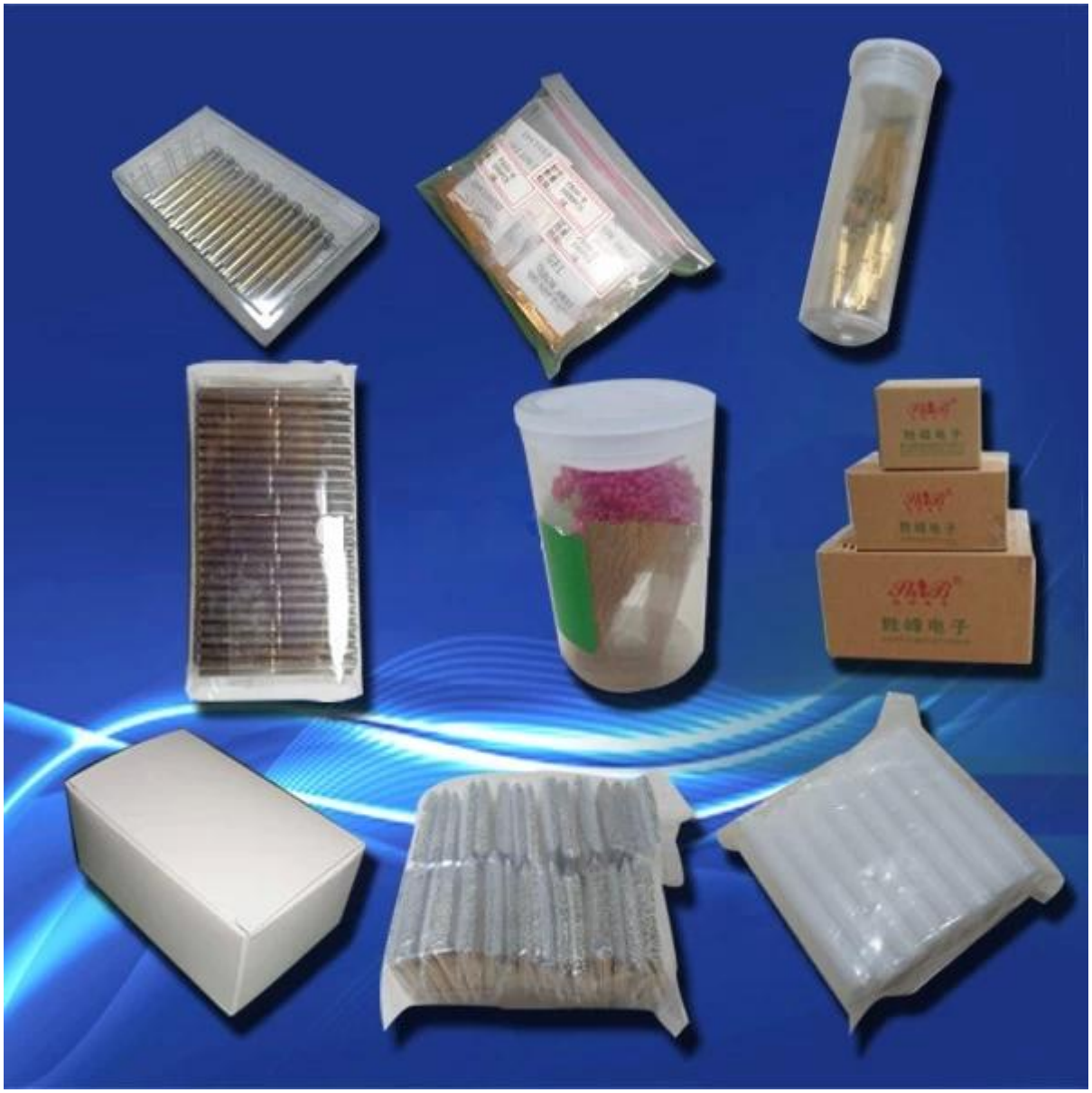

Fabrikbild

SFENG胜峰探针
（宁波）有限公司
仪表人员
金沅创新产业园