ProduktInformation

Artikel	SF-PA5.8x32-J-M3
Kolben	Messing
Körper	Messing
Frühling	Rostfreier Stahl
Federkraft	300 g ± 20%
MOQ	500pcs
Vorlaufzeit	7 Tage

Produktzeichnung

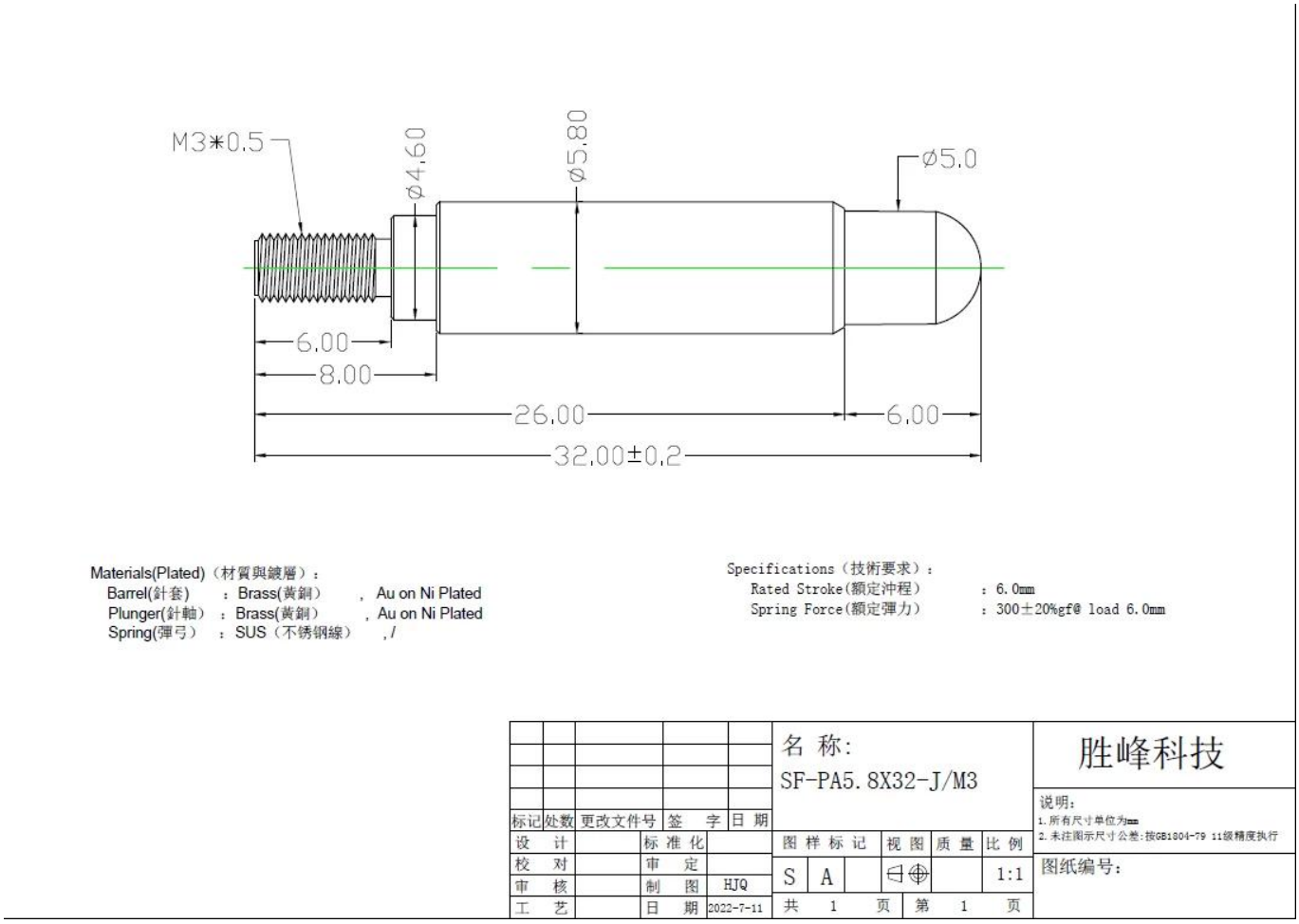

Fabrik

SFENG
(宁波)有限公司
868