Produktspezifikation

Marke	SFENG
Artikelnummer	Anschlussstift SF-Pin 2,05 * 6,85 mm
Material und Beschichtung	Messing, vergoldet über vernickelt.
Vorlaufzeit	7 Arbeitstage nach Zahlungseingang

Produktbild

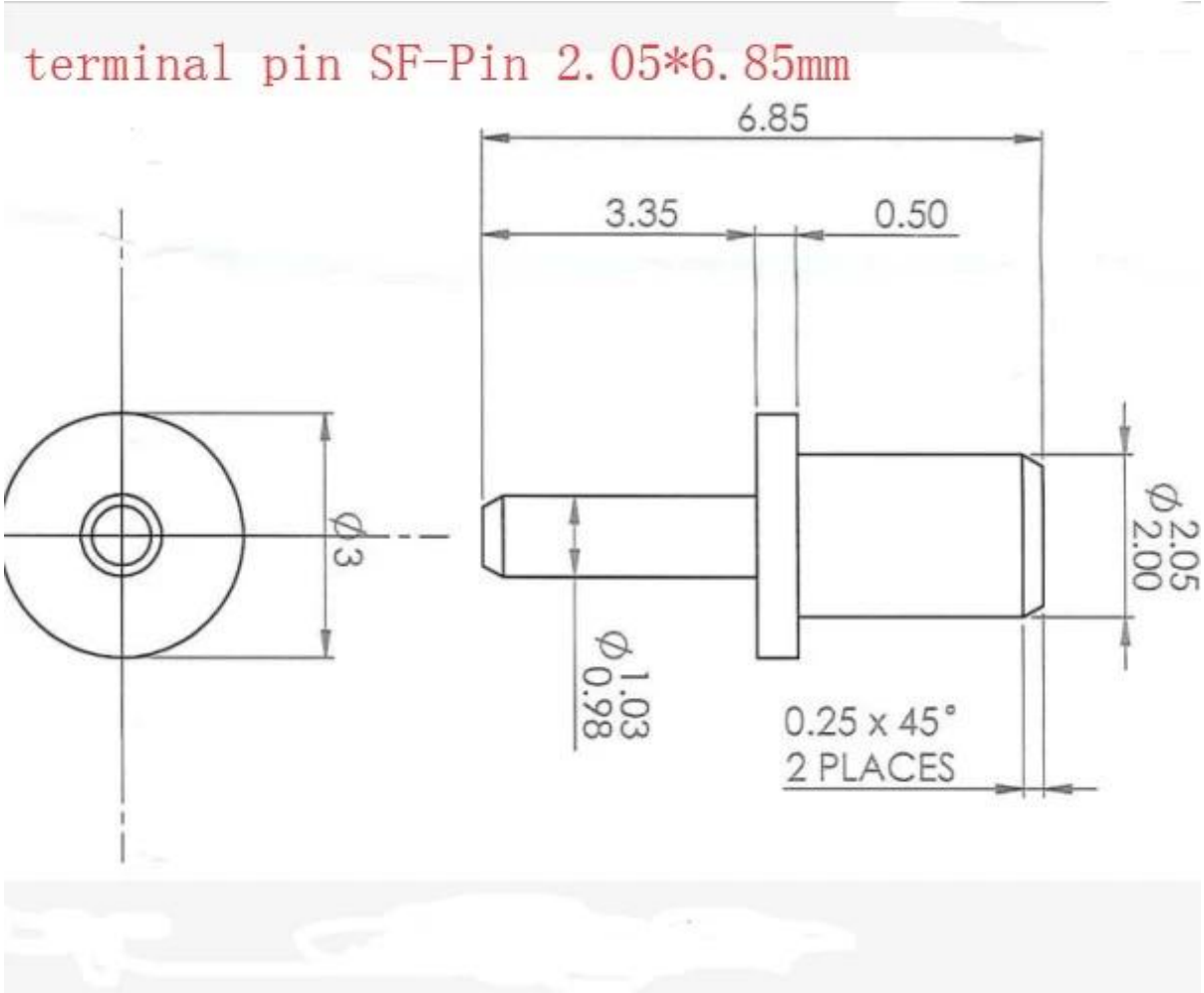

Unser Service

1. Wir können Ihre Anfrage innerhalb von 24 Arbeitsstunden beantworten.

2. Customizeddesign ist verfügbar und OEM werden begrüßt.

3. Wir können die Sondenstifte schnell und präzise an unsere Kunden auf der ganzen Welt liefern.

4. Wir können den niedrigsten Preis mit Qualitätsprodukt unserem Kunden zur Verfügung stellen.

Hauptprodukte

Federbelasteter Stift (einzeln) für PCB-, ICT-, FCT-Tests usw .;

Pogo-Pin (Stecker) zum Herstellen einer Verbindung zwischen zwei Leiterplatten zum Laden, Lokalisieren, Batterie, Halbleiter & Anwendungen verbinden;

Doppelseitige Sonde für BGA- und Halbleitertests;

Universalstift ohne Feder, Beschichtungsstift, Führungsstift mit QZ- und VZ-Serie;

Hochstromsonde, Schaltsonde, Kapazitätsnadel;

Terminal & Aufnahme / Buchse;

Andere verwandte elektronische Komponenten, 30 # OK - Kabel, Jig - Schlösser, POM, Eisenscharnier etc

Qualitätskontrolle

Spring exhausted tester	DC power supply	Current resistance tester
Microscope	Tensile strength tester	Spring tester

Bild verpacken

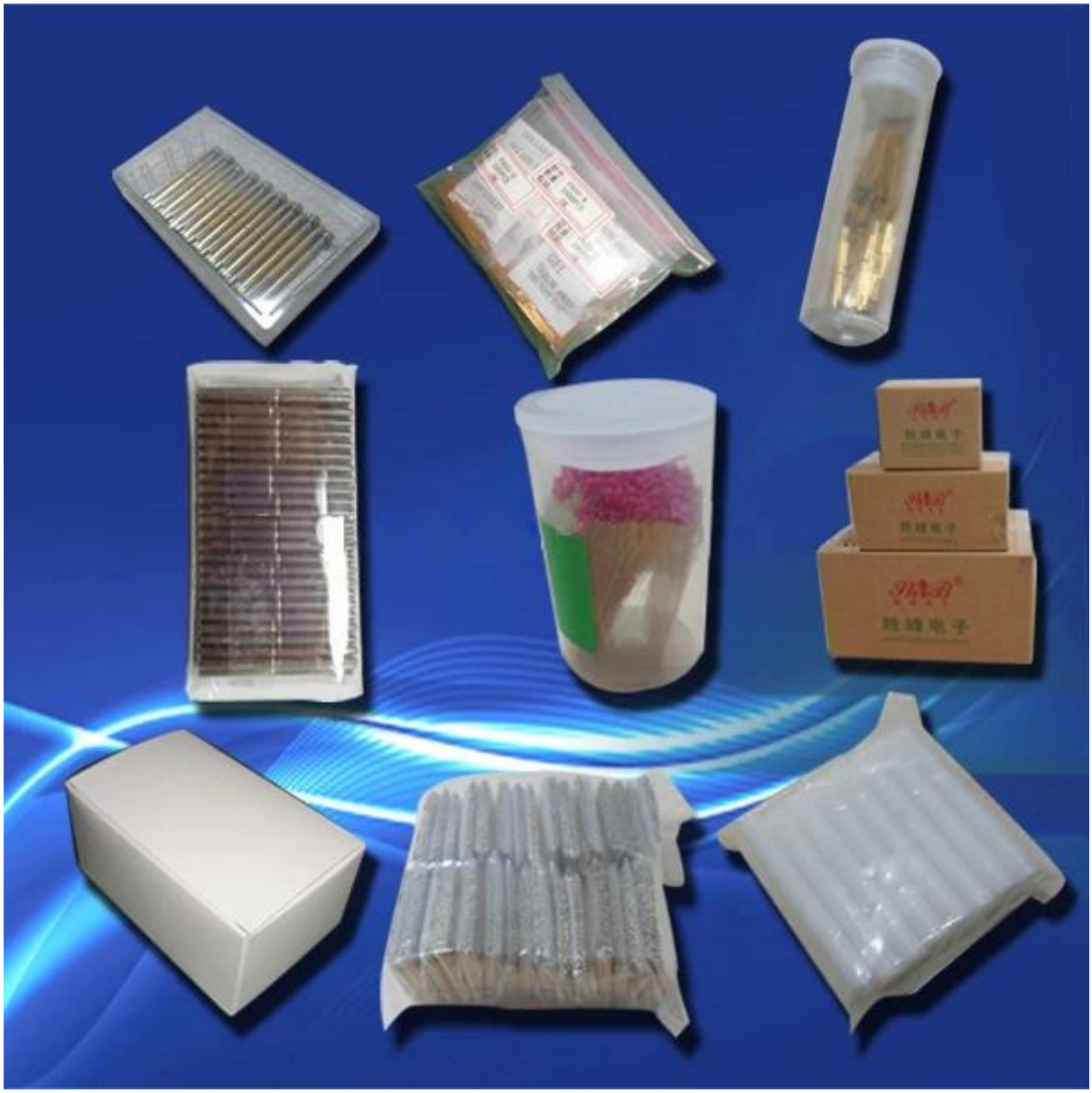
胜峰电子