30 A Hochstromsonde für Batterie

Produkt Name	**30A Hochstromsonde**
Artikel NEIN.	**SF-PV1-H-H M7×24,5**
Material	**Messing**
Überzug	**Ni Überzug**
Aktuell Ration	**30A**
Frühling Gewalt	**550gr @ Belastung 2mm**

Produktbild

PV1-H-H M7-24.5

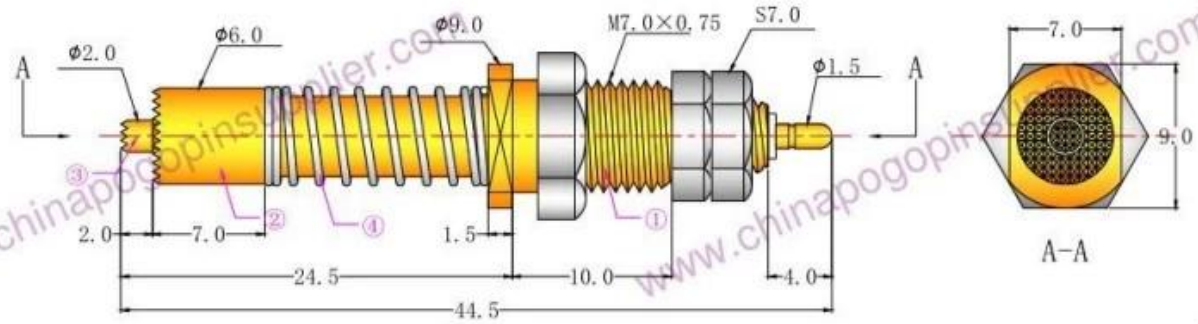

Materials(Plated)（材質與鍍層）：

①Barrel(針套) ：Brass(黃銅) ， Au on Ni Plated
②Plunger(針軸) ：Brass(黃銅 ， Au on Ni Plated
③Plunger(針軸) ：BeCu(鈹銅) ， Au on Ni Plated
④Spring(彈子) ：SUS304（不鏽鋼線） ，/

Specifications（技術要求）：

Current Rating(額定電流) ：30A
Contact Resistance(接觸電阻) ：<50mΩ

彈力規格	名稱	移動距離(mm)	初壓縮（g）	全壓縮（g）
1	電流針②	8	550	800
	電壓針③	2	-	250
2	電流針	/	/	/
	電壓針	/	/	/

标记	处数	更改文件号	签 字	日 期
设 计		标准化		
校 对		审 定		
审 核		制 图	徐松孟	
工 艺		日 期	2016.03.19	

名稱

PV1-H-H M7-24.5

图 样 标 记 | 质 量 | 比 例

S A | | 3:1

共 1 张 第 1 张

胜峰探针

说明：1、所有尺寸的单位为mm
2、未注图示尺寸公差：
按GB1804-79 10级精度执行。

www.chinapogopinsupplier.com

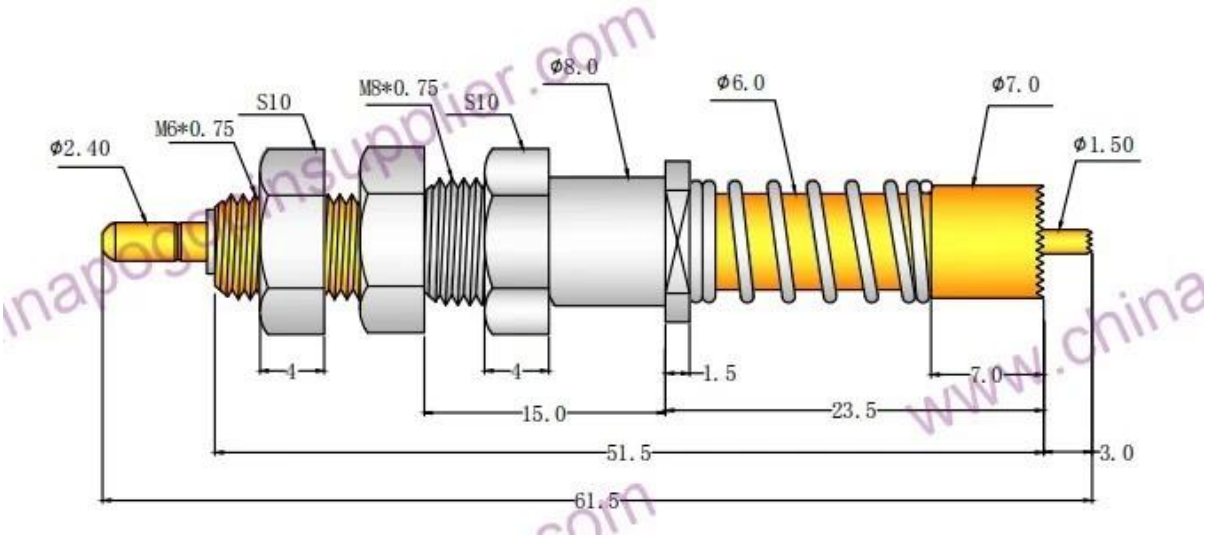

Unser Service

1. Wir können Ihre Anfrage innerhalb von 24 Arbeitsstunden beantworten.

2. Customized design ist verfügbar und OEM sind willkommen.

3. Wir können die Sondenstifte schnell und präzise an unsere Kunden auf der ganzen Welt liefern.

4. Wir können unseren Kunden den niedrigsten Preis mit qualitativ hochwertigen Produkten anbieten.

Hauptprodukte

Gefederter Stift (einzeln) für PCB-, ICT-, FCT-Tests usw.;

Pogo-Pin (Steckverbinder) zum Herstellen einer Verbindung zwischen zwei Leiterplatten für Lade-, Ortungs-, Batterie-, Halbleiter- und Verbindungsanwendungen;

Zweiseitige Sonde für BGA- und Halbleitertests;

Universalstift ohne Feder, Beschichtungsstift, LM-Stift mit QZ- und VZ-Serie;

Hochstromsonde, Schaltsonde, Kapazitätsnadel;

Klemme & Buchse / Buchse;

Andere verwandte elektronische Komponenten, 30 # OK-Draht, Spannschlösser, POM, Eisenscharniere usw

Qualitätskontrolle

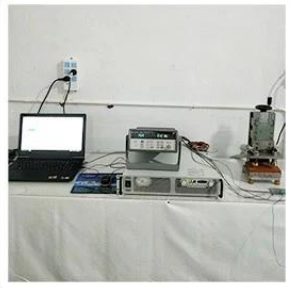

1. Agilent current testing

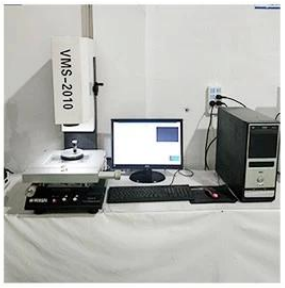

2. Quadratic element

3.Load Curve Meter

4.Bond Test

5.Life Fatigue Test

6.Microscope

Verpackungsbild

Standard products will be delivered out within 3 days. Customized products will be sent out within 15 days.