Produktspezifikation

Marke	SFENG
Artikelnummer	SF-PH-18
Kolben	Becu
Fass	POM
Frühling	SUS304
Federkraft	300 g
Volle Reise	13.0
Mindestbestellmenge	100

Produktbild

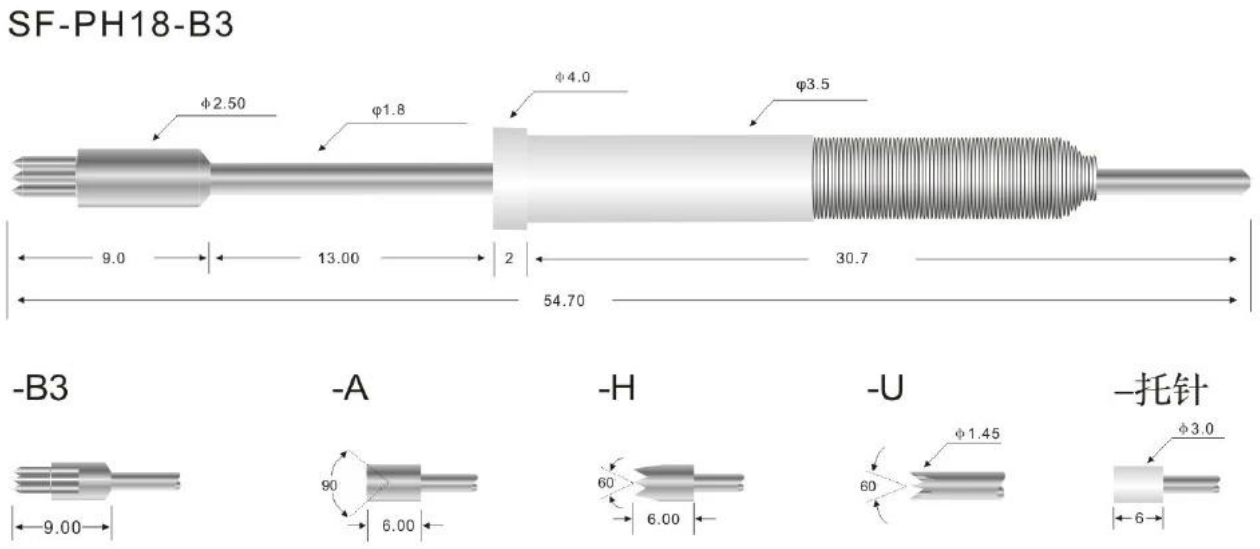

Unser Service

1. Wir können Ihre Anfrage innerhalb von 24 Arbeitsstunden beantworten.

2. Kundenspezifisches Design ist verfügbar und OEM sind willkommen.

3. Wir können die Prüfstifte schnell und präzise an unsere Kunden auf der ganzen Welt liefern.

4. Wir können unseren Kunden den niedrigsten Preis mit qualitativ hochwertigen Produkten bieten.

Hauptprodukte

Federbelasteter Stift (einzeln) für PCB-, ICT-, FCT-Tests usw.;

Pogo-Pin (Stecker) zum Herstellen einer Verbindung zwischen zwei Leiterplatten für Lade-, Ortungs-, Batterie-, Halbleiter- und Verbindungsanwendungen;

Doppelendige Sonde für BGA- und Halbleitertests;

Universalstift ohne Feder, Beschichtungsstift, LM-Stift mit QZ- und VZ-Serie;

Hochstromsonde, Schaltsonde, Kapazitätsnadel;

Anschluss und Buchse/Buchse;

Andere verwandte elektronische Komponenten, 30# OK-Kabel, Vorrichtungsschlösser, POM, Eisenscharniere usw

Qualitätskontrolle

Spring exhausted tester	DC power supply	Current resistance tester
Microscope	Tensile strength tester	Spring tester

Verpackungsbild

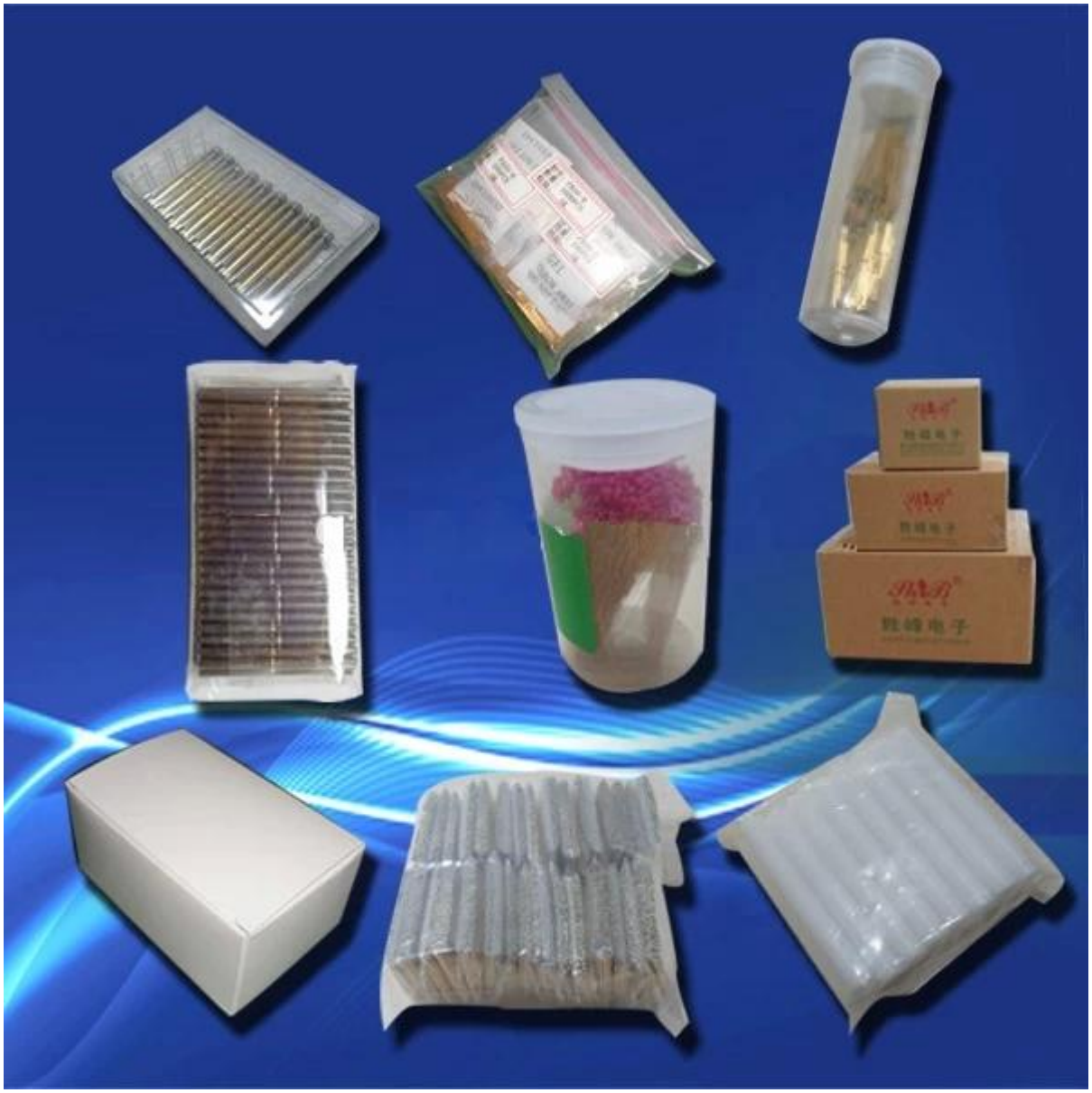
胜峰电子