Produktspezifikation

Marke	SFENG
Artikelnummer	SF-P75
Stempel	Messing
Fass	Messing
Frühling	SUS oder Musik Draht
Federkraft	120g
Vollständige Reise	3,35 (0,1319 '') / 2,5 (0,0984 '')
Aktuelle Ration	3A
Strom Widerstand	50mW
Pech	1,90 (0,0748 '')
Anschlusslochgröße	1,35 (0,0532 '') / 1,40 (0,0551 '')
MOQ	100 pcs
Vorlaufzeit	7 Arbeitstagen nach Erhalt der Zahlung

Produkt-Abbildung

SF-P75

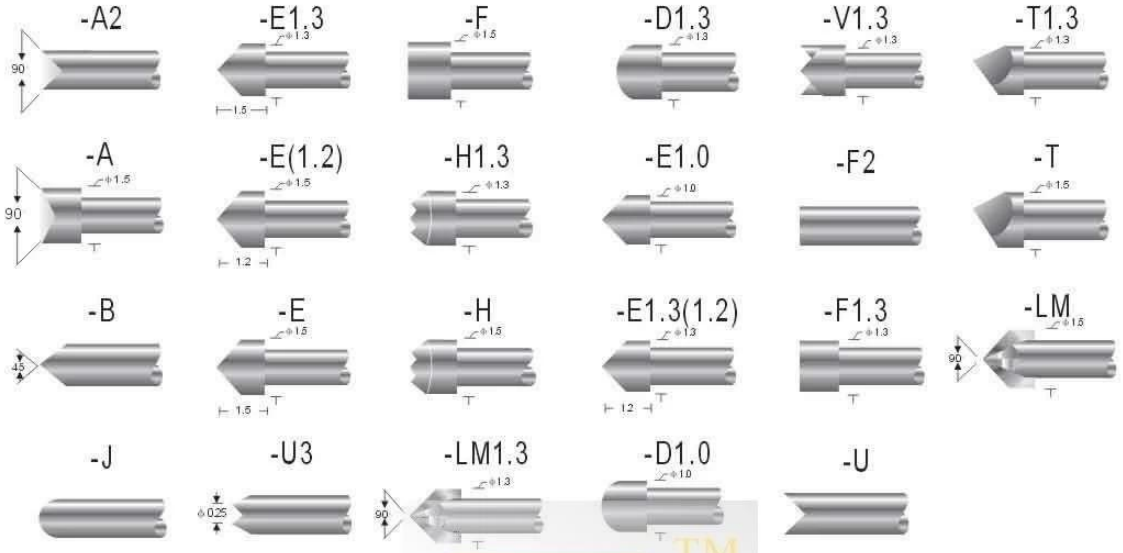

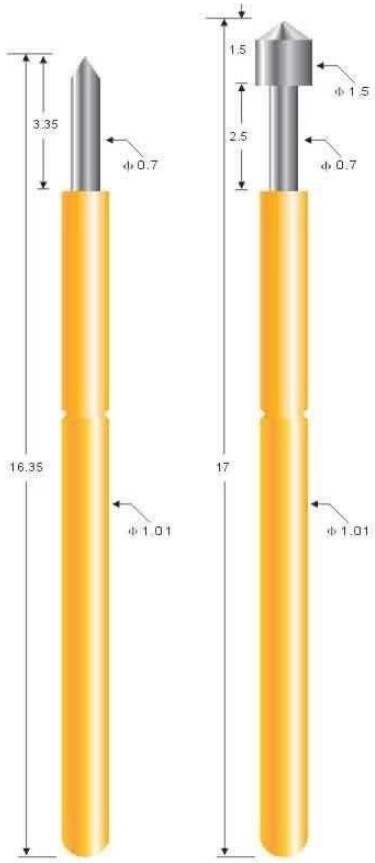

SF-P75-B SF-P75-E

Probe specifications SF-P75(技术规格)

- Recommended minimum center(最小间距):
  1.90mm(.0748 ")
- Mounting hole size(钻孔尺寸):
  压克力：1.35mm(.0532 ")
  电木板、玻璃纤维板：1.40mm(.0551 ")
- Full travel(行程)：3.35(.1319 ")/2.50(.0984 ")
- Spring force(弹簧压力)：120g
- Materials and finishes(材料及涂饰):
  Plunger:Be Cu,Rh plated；SK4,Rh plated
  Barrel:Phosphor bronze,Gold plated
  Spring:Stainless steel
- Current ration(额定电流)：3A(安培)
- Contact resistance(接触电阻)：50mΩ(毫欧姆)

www.shengfengdz.com

Unser Service

1. Wir können antworten Ihrer Anfrage innerhalb von 24 Arbeitsstunden.

2. Kunden Entwurf ist vorhanden und OEM sind willkommen.

3. Wir können liefern die Sondenstifte für unsere Kunden auf der ganzen Welt mit Geschwindigkeit und Präzision.

4. Wir können liefern der niedrigste Preis mit qualitativ hochwertiges Produkt für unsere Kunden.

Hauptprodukte

Gefederter Stift (single) für PCB, ICT, FCT Test etc;

Pogo-Pin (Stecker), um die Verbindung zwischen zwei Leiterplatten für die Aufladung zu schaffen, Ortung, Batterie, Semiconductor & amp; Interconnect-Anwendungen;

Doppelseitige Sonde für BGA und Halbleitertestausrüstung;

Universal-Pin ohne Feder, Stift Beschichtung, LM Stift mit QZ und VZ-Serie;

Hochstrom-Sonde, Switch-Sonde, Kapazität Nadel;

Terminal & amp; Aufnahme / Buchse;

Andere elektronische Komponenten, 30 # OK Draht, Jig Schlösser, POM, Eisen Scharnier etc

Qualitätskontrolle

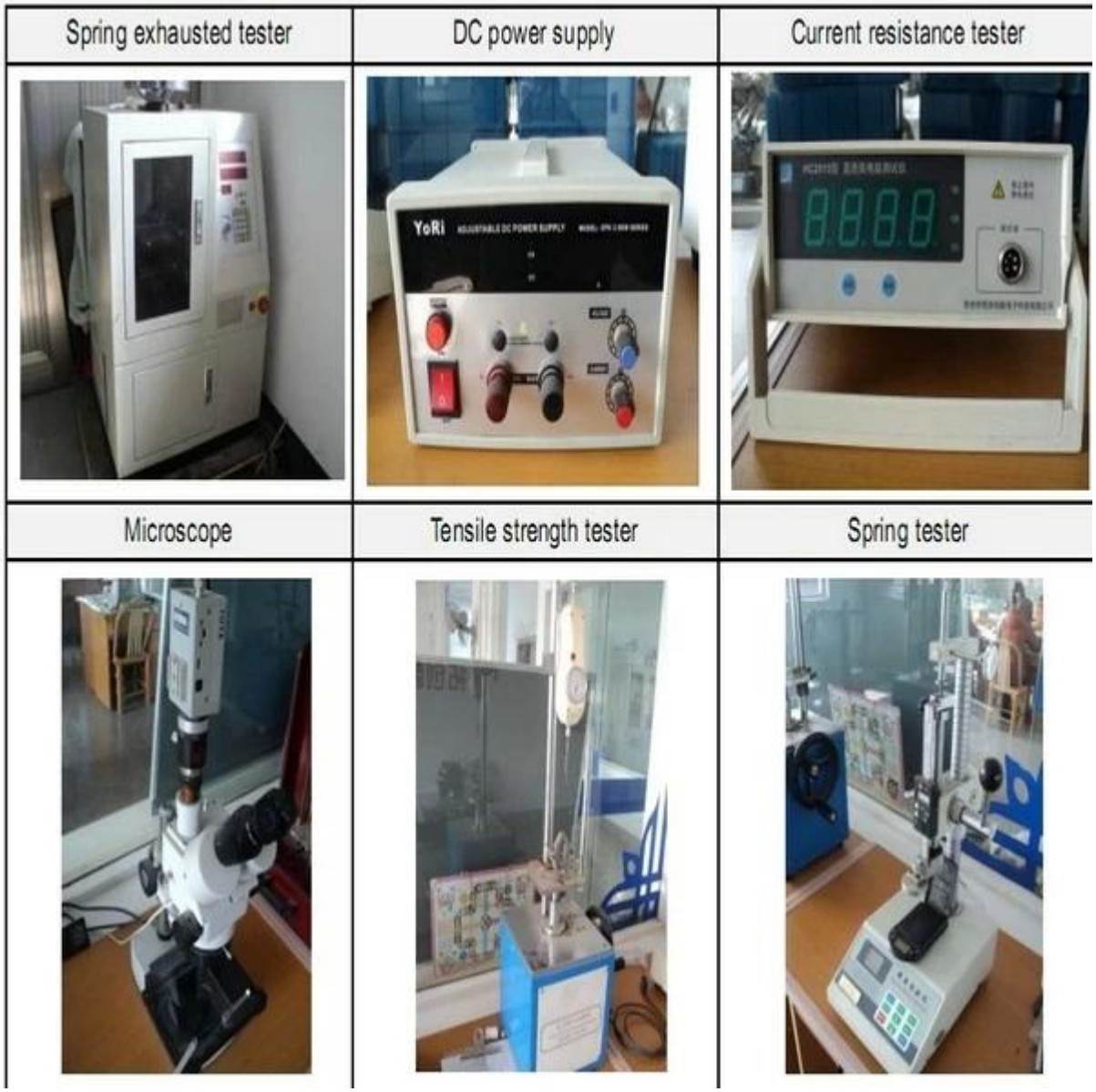

Verpackungs Picture

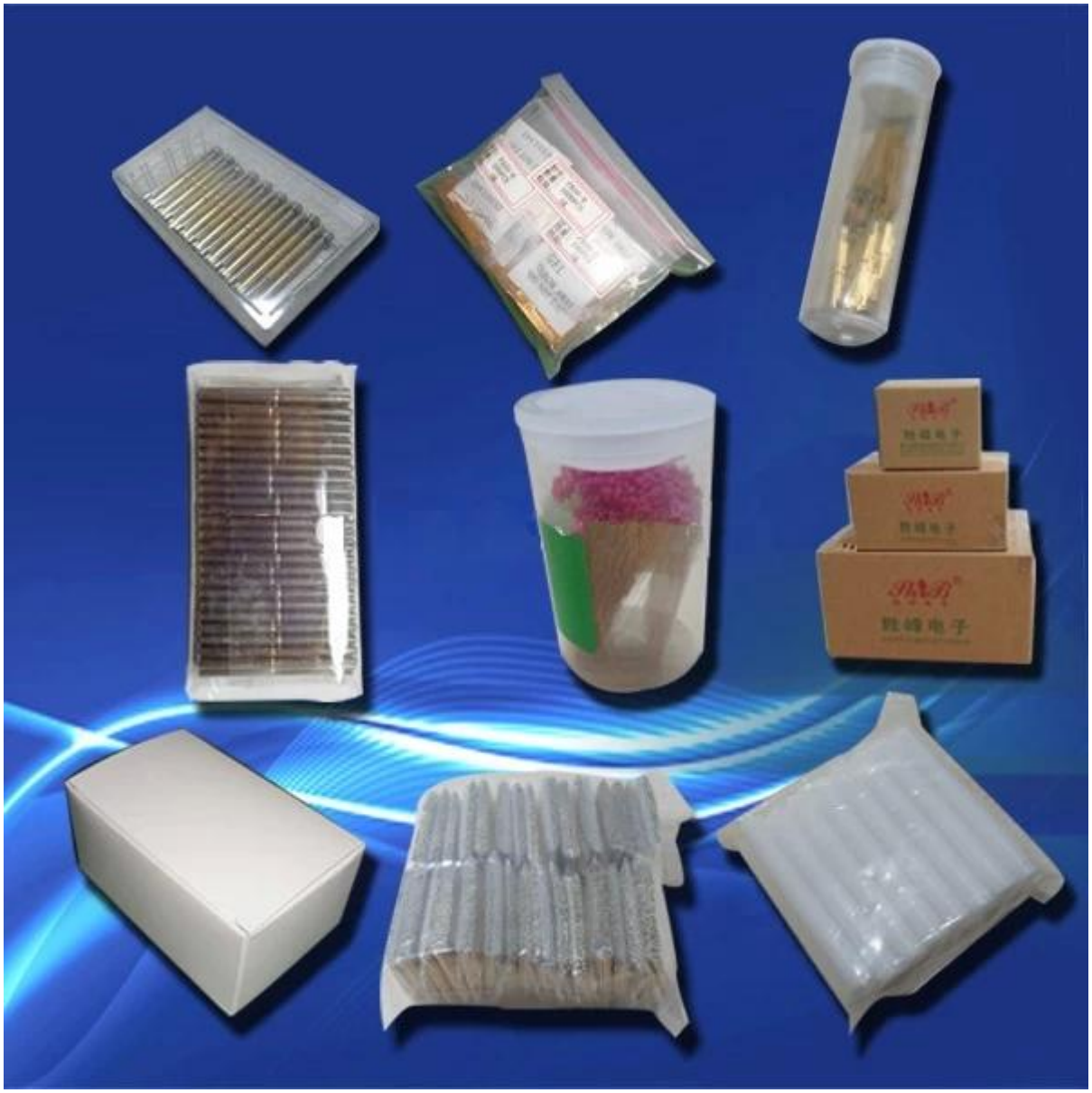
胜峰电子