Especificaciones

Marca	SFENG
Modelo	SF-PPA3.1X12-J2.4
Émbolo	Latón
Cuerpo	Latón
Primavera	SUS304
Fuerza de la primavera	150g
viaje completo	2,0 mm
Consejo	Redondo
MOQ	1000
el tiempo de entrega	15 días después de confirmar el pedido

Dibujo de alfiler Pogo

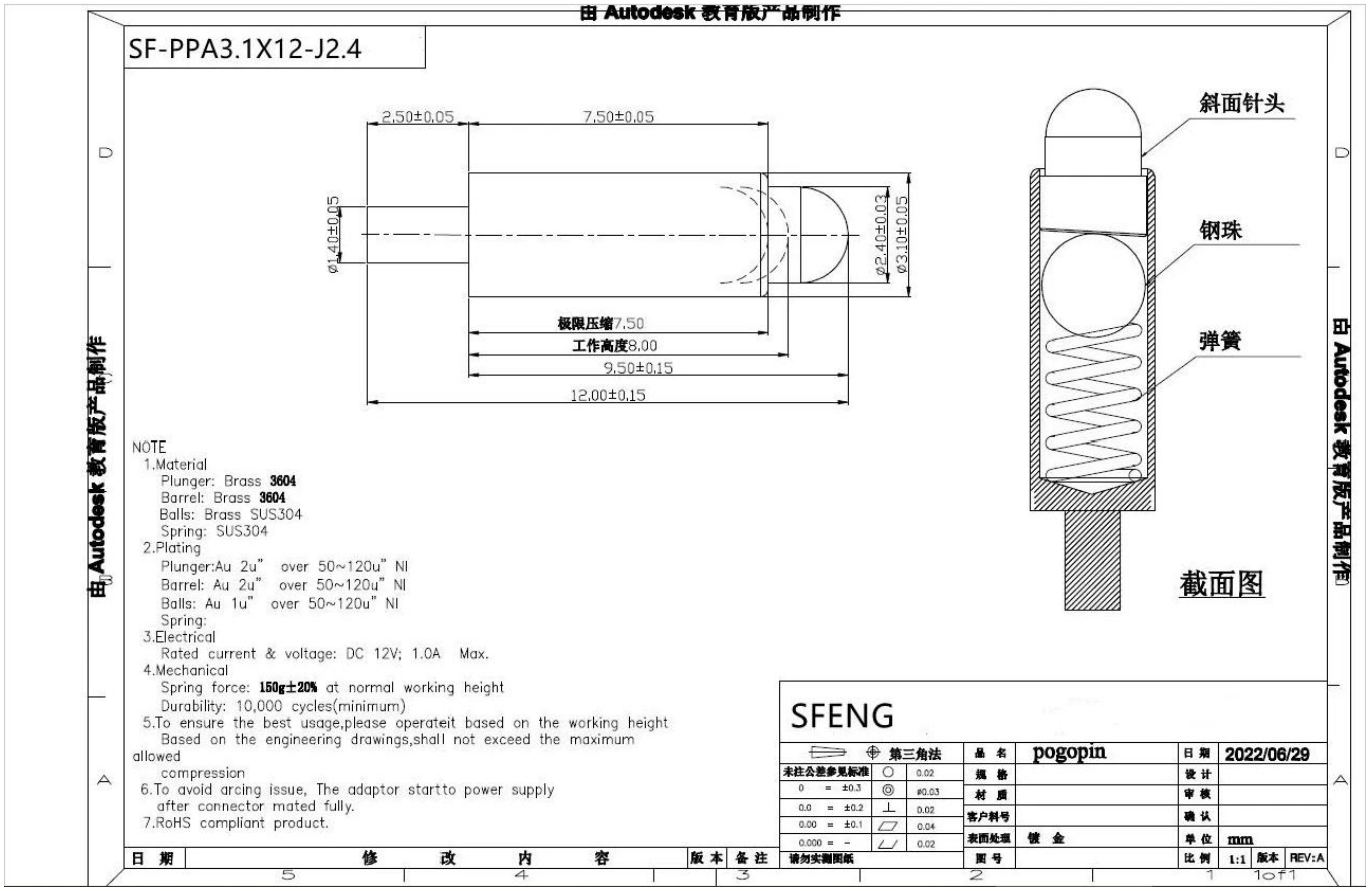

Nuestra fábrica

Productos principales

Pasador con resorte (único) de PCB, ICT, FCT testing;

pasador de resorte (conector) para establecer una conexión entre dos placas de circuito impreso para carga, posicionamiento, baterías, semiconductores y amplificadores; aplicaciones de interconexión;

Sonda de doble extremo para prueba de BGA y semiconductores;

Pasador universal sin resorte, aguja de pintura, pasador LM serie QZ y VZ;

Sonda de alta corriente, interruptores de sonda, aguja de condensadores;

Muelle y amplificador; enchufe / enchufe;

Otros componentes electrónicos relacionados, línea 30 # OK, bloqueo de plantilla, POM, bisagras de hierro, etc.

Proceso de producción

1. Raw material warehouse

2. Lathe workshop

3. Assemble workshop

4. Quality inspection

5. Finished products

6. Packing

Equipo de pruebas

1. Agilent current testing

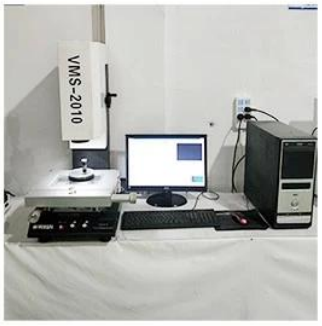

2. Quadratic element

3.Load Curve Meter

4.Bond Test

5.Life Fatigue Test

6.Microscope

Embalaje & entrega

Standard products will be delivered out within 3 days. Customized products will be sent out within 15 days.