# Especificaciones de producción

| | |
|---|---|
| Número de artículo | SF0305 |
| Tamaño | diámetro5.5*L35.0mm |
| Material | Émbolo: latón<br>Barril: Latón<br>Primavera: SUS304 |
| Carrera completa | 9,5 mm |
| Fuerza de la primavera | 1000 gf@ 1carga 9,5 mm |
| Cantidad mínima de pedido | 300 Uds. |
| Pago | T/T |
| El tiempo de entrega | 5-15 días después de recibir el pago |

# Producto Fotos

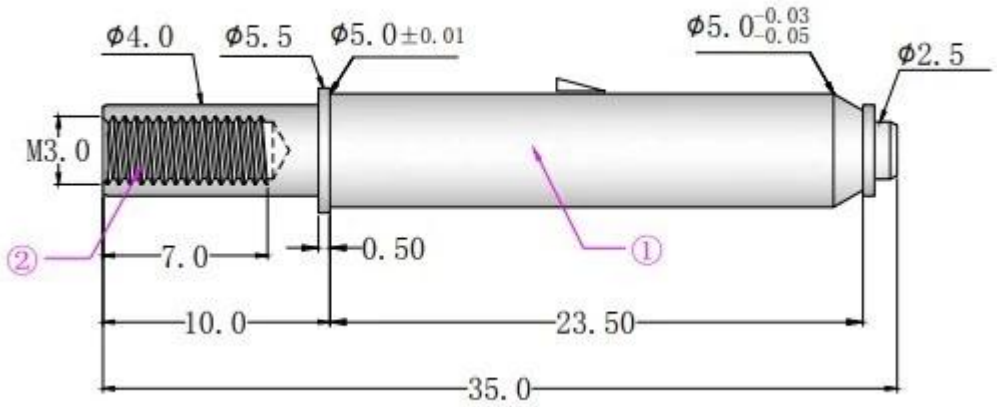

# Producción Fluir

## Production Flow (生产流程)

SFENG
The China's The World's

1. raw material warehouse

2. Lathe workshop

3. Assemble workshop

4. Quality inspection

5. Finished products

6. Packing

# *Pruebas Equipo*

## Measuring Equipment

**Measuring Equipment:**

1. Agilent current testing;
2. Quadratic element measurement
3. Load Curve Meter
4. Bond Test
5. Life Fatigue Test

# *Embalaje*

## *Principal productos*

1. Pasador con resorte (simple) para pruebas de PCB, TIC, FCT, etc.
2.Pogo pin(conector)para establecer conexión entre dos placas de circuitos impresos para aplica ciones de carga, localización, baterías, semiconductores e interconectores;
3. Sondas de doble extremo para pruebas de BGA y semiconductores;
4. Pasador universal sin resorte, pasador de revestimiento, pasador LM con series QZ y VZ;
5. Sonda de alta corriente, sonda de interruptor, aguja de capacitancia;
6.Terminal&receptáculo/enchufe;
7.Otros componentes electrónicos relacionados, cerraduras Jig, POM, etc.

**Cualquier cosa que desee, comuníquese con nosotros sin dudarlo y haremos todo lo posible para satisfacer sus requisitos dentro de nuestra capacidad.**

## *Nuestro servicio*

1.Podemos responder su consulta dentro de las 24 horas hábiles;
2.El diseño personalizado está disponible y los OEM son bienvenidos;
3.Podemos entregar las clavijas de la sonda a nuestros clientes en todo el mundo con velocidad y precisión.
4. Podemos ofrecer el precio más bajo con productos de alta calidad a nuestros clientes.