Especificaciones del producto

Código del objeto	SF-PV1-HH
Material	Émbolo: Becu Barril: Latón, PEEK Primavera: SUS304
Fuerza de la primavera	550g
Recomendado Carrera	6,0 mm
Ración actual	30A
Resistencia	<10mΩ

Dibujo del producto

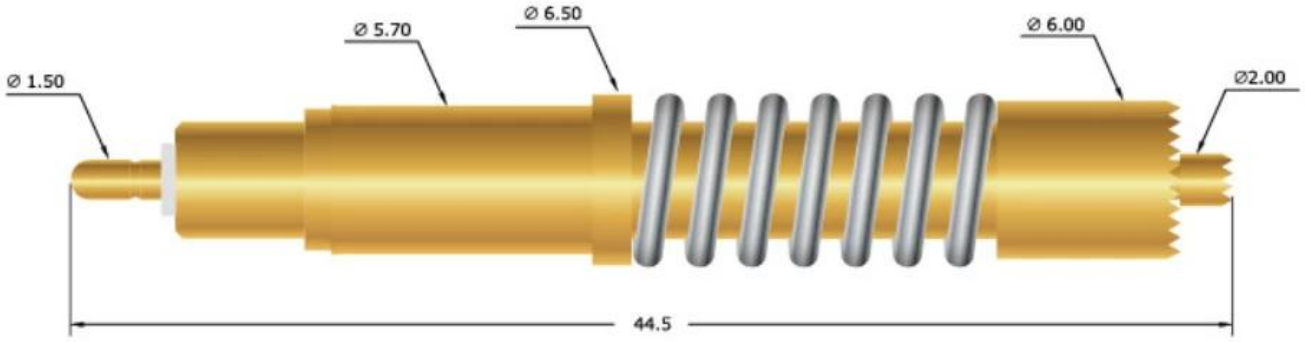

Nuestro servicio

1. Responda su consulta dentro de las 24 horas hábiles

2.El diseño personalizado está disponible, los OEM son bienvenidos

3.Entrega de los pines de sonda a nuestros clientes en todo el mundo con rapidez y precisión.

4.proporcionar el precio más bajo con alta calidad a nuestro cliente

Productos principales

---Pasador con resorte (simple) para pruebas de PCB, TIC, FCT, etc.

---Pogo pin (conector) para establecer una conexión (generalmente temporal) entre

Dos placas de circuito impreso para cargar, localizar, baterías, semiconductores y

interconectar aplicaciones;

---Sonda de doble extremo orBGA;pruebas;

---Pasador universal sin resorte, pasador de revestimiento, pasador LM con series QZ y VZ;

---Sonda de alta corriente, sonda de interruptor, aguja de capacitancia...

---Terminal&receptáculo/enchufe;

---Otros componentes electrónicos relacionados, 30#OKwire, Jig locks, POM, Ironhinge, etc.

Control de calidad

Spring exhausted tester	DC power supply	Current resistance tester
Microscope	Tensile strength tester	Spring tester

Imagen de embalaje

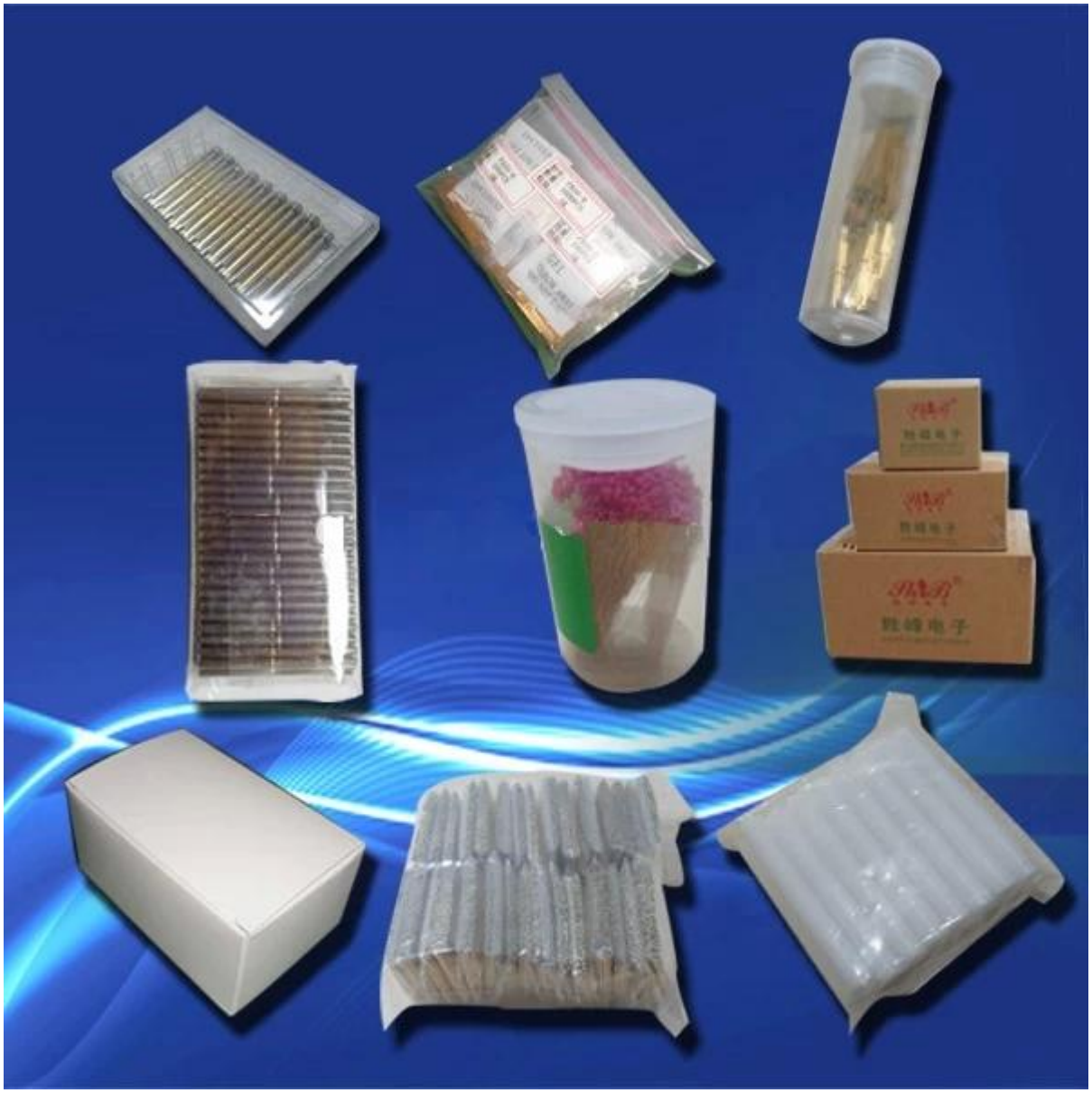

Imagen de fábrica

SFENG
The China's The World's
胜峰科技(宁波)有限公司
868