Especificaciones del producto

Marca	SFENG
Número de artículo	SF-PH18
Centro mínimo recomendado	4,30 mm
Tamaño del orificio de montaje	3,50 mm
viaje completo	13,0 mm
Fuerza de la primavera	300g
Ración actual	5A
Resistencia al contacto	50mΩ

Dibujo del producto

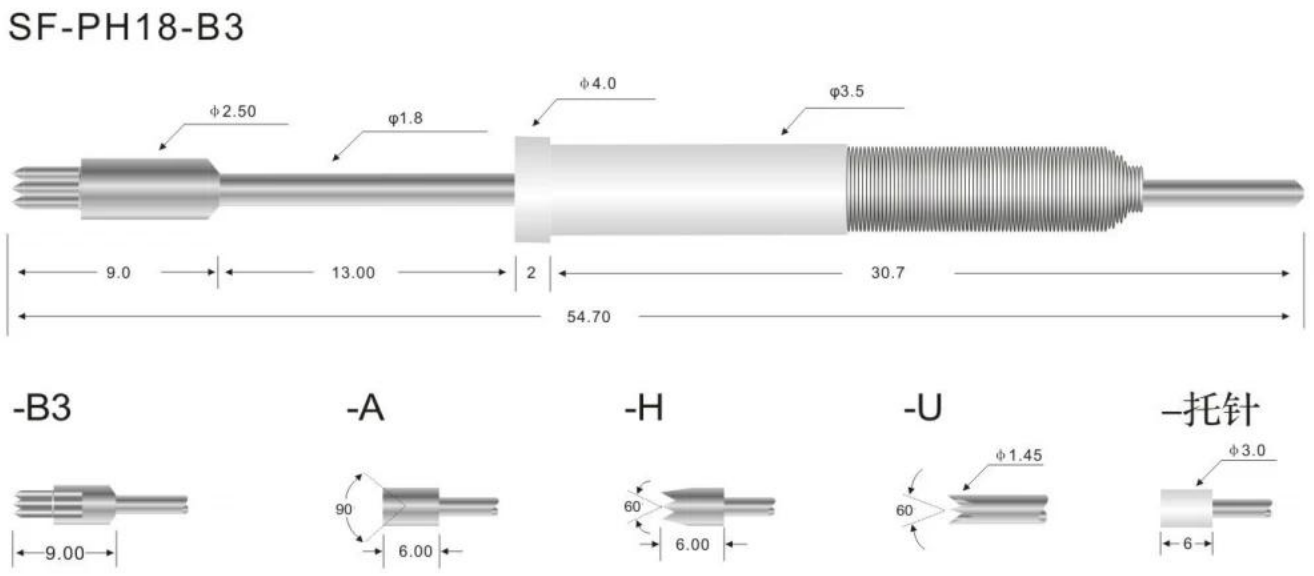

Nuestro servicio

1. Podemos responder su consulta dentro de las 24 horas hábiles.

2. Diseño personalizado disponible y OEM son bienvenidos.

3. Podemos entregar los pines de sonda a nuestros clientes en todo el mundo con rapidez y precisión.

4. Podemos ofrecer el precio más bajo con productos de alta calidad a nuestros clientes.

Productos principales

Pasador con resorte (simple) para pruebas de PCB, ICT, FCT, etc.

Pin Pogo (conector) para establecer la conexión entre dos placas de circuito impreso para aplicaciones de carga, localización, baterías, semiconductores e interconexión;

Sonda de doble extremo para pruebas de BGA y semiconductores;

Pasador universal sin resorte, pasador revestido, pasador LM con series QZ y VZ;

Sonda de alta corriente, sonda de conmutación, aguja de capacitancia;

Terminal y receptáculo/enchufe;

Otros componentes electrónicos relacionados, cable 30# OK, cerraduras de plantilla, POM, bisagras de hierro, etc.

Equipo del producto

Imagen de fábrica

SFENG胜峰探针
（宁波）有限公司
仪表人员
金沅创新产业园