Broche pogo à ressort à ration de courant élevée de 30 A

Spécification du produit Image

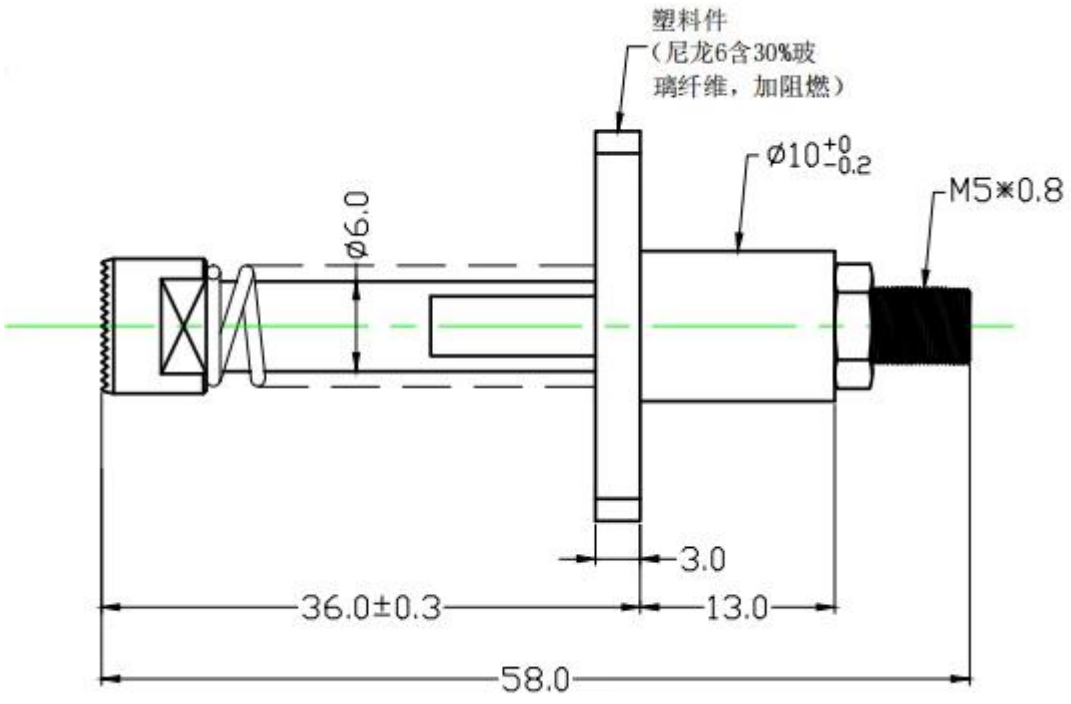

Notre service

1. Nous pouvons répondre à votre demande dans les 24 heures ouvrables.

2. Une conception personnalisée est disponible et les OEM sont les bienvenus.

3. Nous pouvons livrer les broches de sonde à nos clients partout dans le monde avec rapidité et précision.

4. Nous pouvons fournir le prix le plus bas avec un produit de haute qualité à notre client.

Principaux produits

Broche à ressort (simple) pour les tests PCB, ICT, FCT, etc.

Broche Pogo (connecteur) pour établir une connexion entre deux cartes de circuits imprimés pour les applications de charge, de localisation, de batterie, de semi-conducteur et d'interconnexion ;

Sonde à double extrémité pour les tests BGA et semi-conducteurs ;

Goupille universelle sans ressort, goupille de revêtement, goupille LM avec les séries QZ et VZ ;

Sonde courant fort, Changer la sonde, Capacité aiguille ;

Borne et prise/prise ;

Autres composants électroniques connexes, fil 30 # OK, serrures Jig, POM, charnière en fer, etc.

Contrôle de qualité

Image d'emballage

Usine Image