Caractéristiques

Marque	SFENG
Modèle	SF-PPA3.1X12-J2.4
Piston	Laiton
Corps	Laiton
Le printemps	SUS304
Force du ressort	150g
Voyage complet	2,0 mm
Pointe	Tour
MOQ	1000
Heure de livraison	15 jours après confirmation commande

Pogo pin dessin

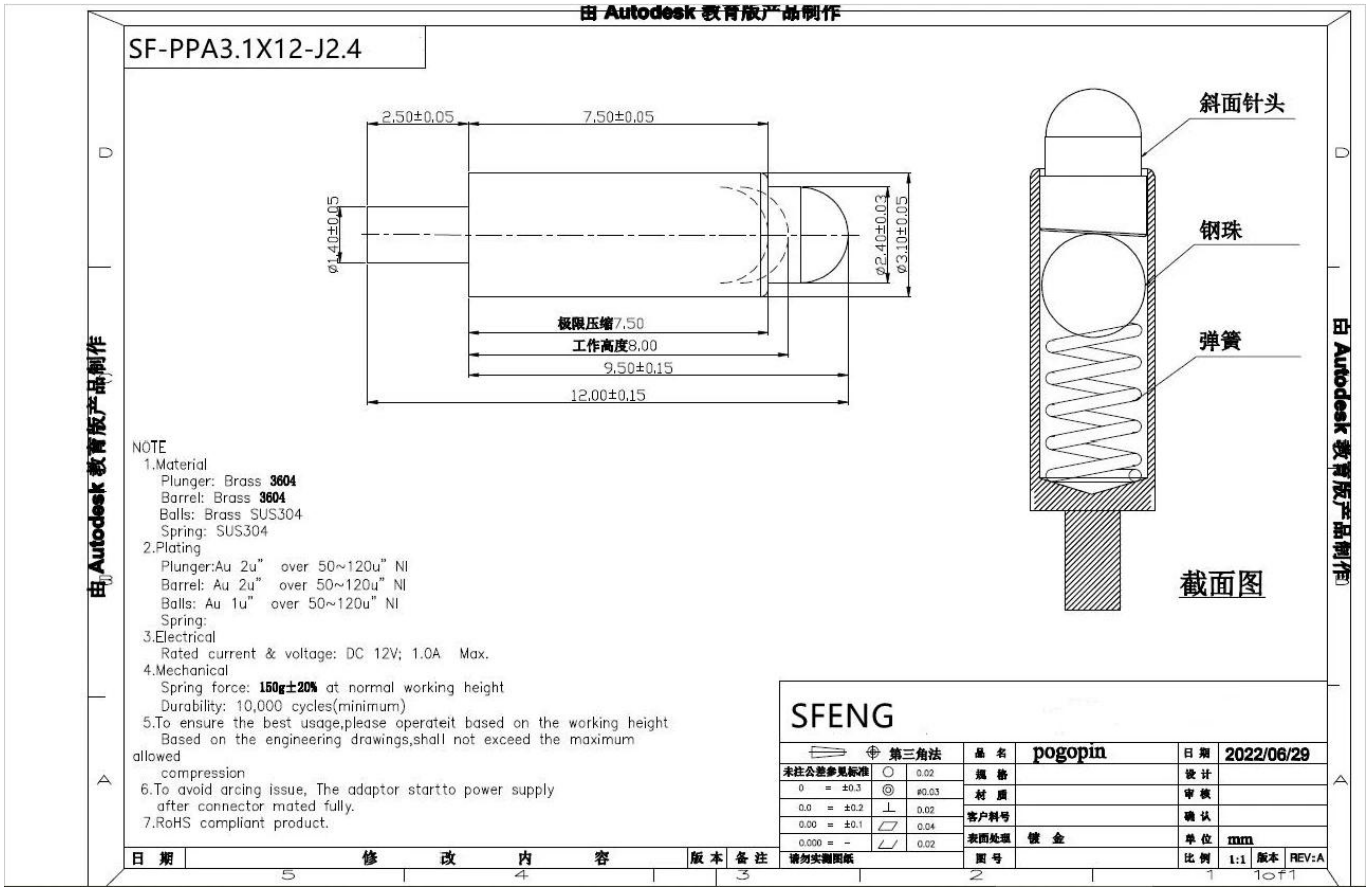

Notre usine

Principaux produits

Broche à ressort (simple) de test PCB, ICT, FCT ;

Broche à ressort (connecteur) pour établir une connexion entre deux cartes de circuits imprimés pour le chargement, le positionnement, les batteries, les semi-conducteurs et les amplificateurs ; interconnecter les applications ;

BGA et sonde à double extrémité de test de semi-conducteurs ;

Broche universelle sans ressort, aiguille de peinture, série LM pin QZ et VZ ;

Sonde à courant élevé, la sonde commute, l'aiguille des condensateurs;

Quai et amplificateur ; prise / prise ;

Autres composants électroniques connexes, ligne 30 # OK, serrure à gabarit, POM, charnières en fer, etc.

Processus de production

1. Raw material warehouse

2. Lathe workshop

3. Assemble workshop

4. Quality inspection

5. Finished products

6. Packing

Test de l'Équipement

1. Agilent current testing

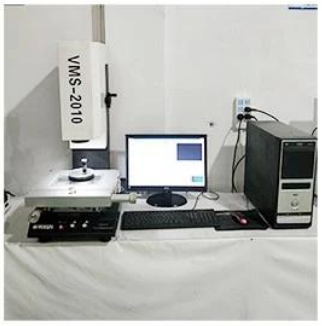

2. Quadratic element

3.Load Curve Meter

4.Bond Test

5.Life Fatigue Test

6.Microscope

Emballage & livraison

Standard products will be delivered out within 3 days. Customized products will be sent out within 15 days.