Produitinformations

Article	SF-PPA5.5X49
Piston	Cuivre beryllium
Corps	laiton
Le printemps	Acier inoxydable
Force de printemps	1000g ± 10%
MOQ	500pcs
Délai de mise en œuvre	7 jours

Dessin de produits

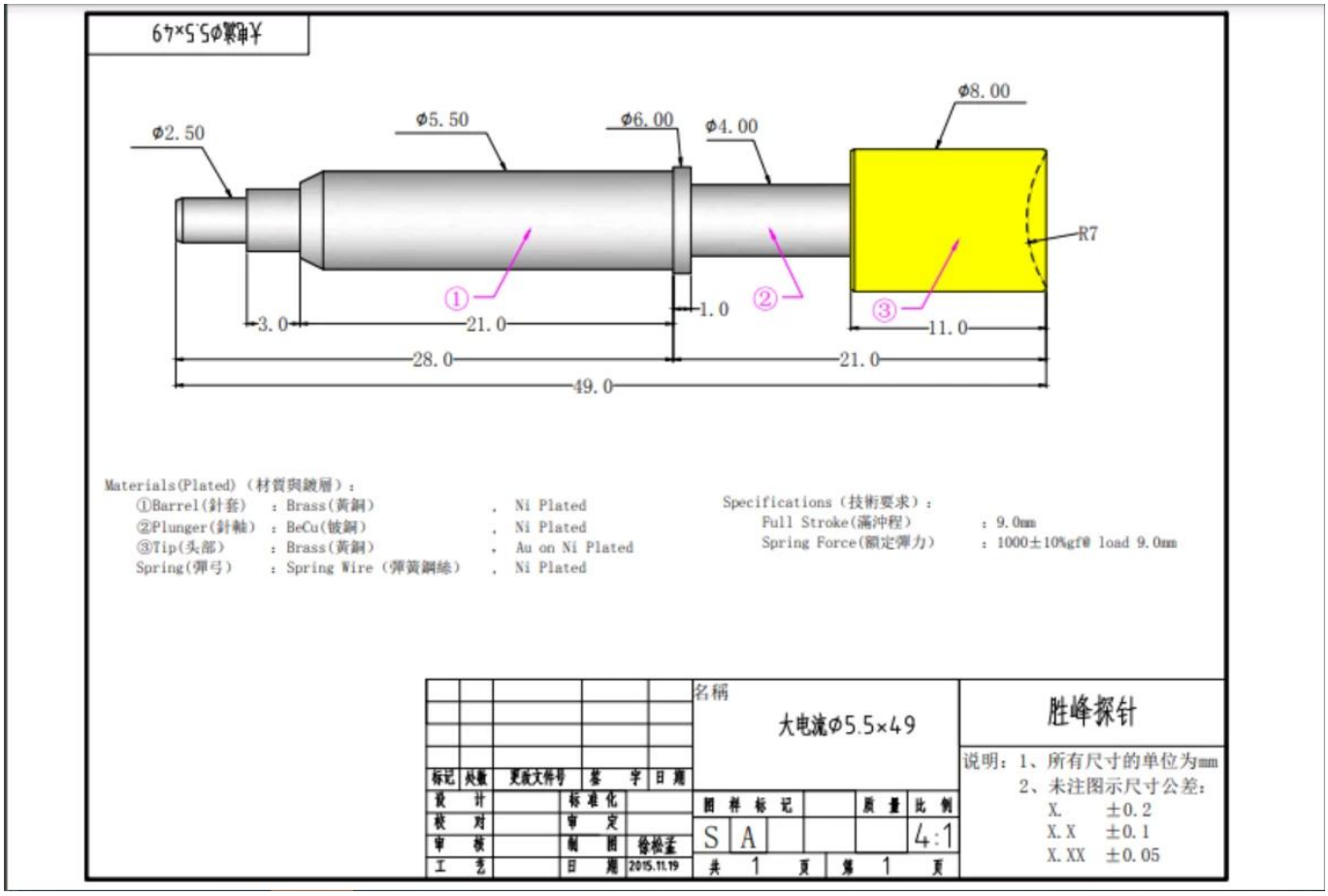

Produit réelle image

Usine

SFENG 胜峰探针
（宁波）有限公司
4800-9000元招聘：数控人员
金沅创新产业园