Image du produit

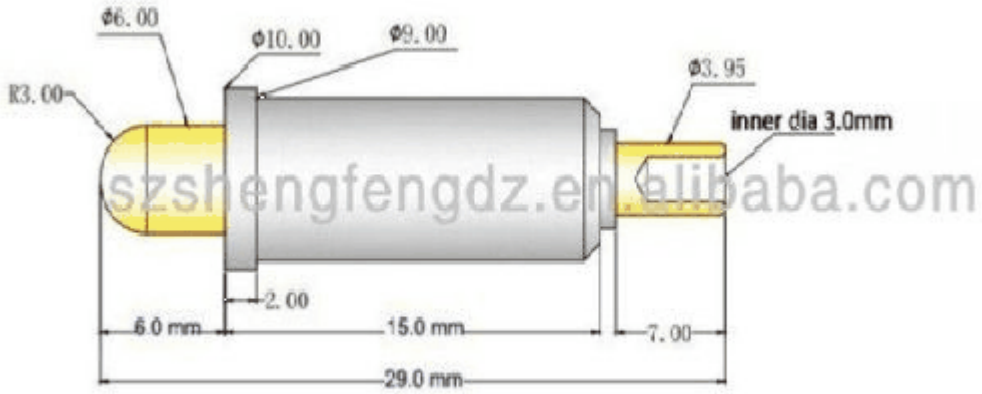

规格

型号：SF-PPA3.0*29(10A)

管子材料：黄铜H65-1上镀镍

针杆：黄铜镀金

弹簧：不锈钢

弹簧压力：2/3行程处弹力320g±10%

电流：10A

Notre service

1. Nous pouvons répondre à votre demande dans les 24 heures de travail.

2. personnalisé conception est disponible et OEM sont les bienvenus.

3. Nous pouvons livrer les broches de la sonde à nos clients partout dans le monde avec rapidité et précision.

4. Nous pouvons fournir le prix le plus bas avec des produits de haute qualité à nos clients.

Principaux produits

goupille à ressort (simple) pour les PCB, les TIC, les tests FCT etc;

broche Pogo (connecteur) pour établir la connexion entre les deux cartes de circuits imprimés pour le chargement, la localisation, la batterie, Semiconductor & applications d'interconnexion;

sonde à double extrémité pour BGA et les tests semi-conducteurs;

broches universel sans ressort, broche de revêtement, la broche de LM avec QZ et de la série VZ;

Haute sonde de courant, sonde Switch, aiguille de capacitance;

Terminal & réceptacle / prise;

Autres composants électroniques connexes, 30 # fil OK, serrures Jig, POM, fer charnière etc

Contrôle de qualité

Photo d'emballage