Spécifications de Produition

Numéro d'article	SF-PPA8.0*22-G
Matériel	Corps : Laiton, Au sur Ni plaqué Piston: Becu, Au on Ni plaqué Printemps : SWP
Taille	8.0*22
Force du ressort	1200g
Actuel	10Amp
Résistance	<10mΩ
MOQ	100PCS
Paiement	T/T
Délai de livraison	5-10jNotres après réception du paiement

Product Des photos

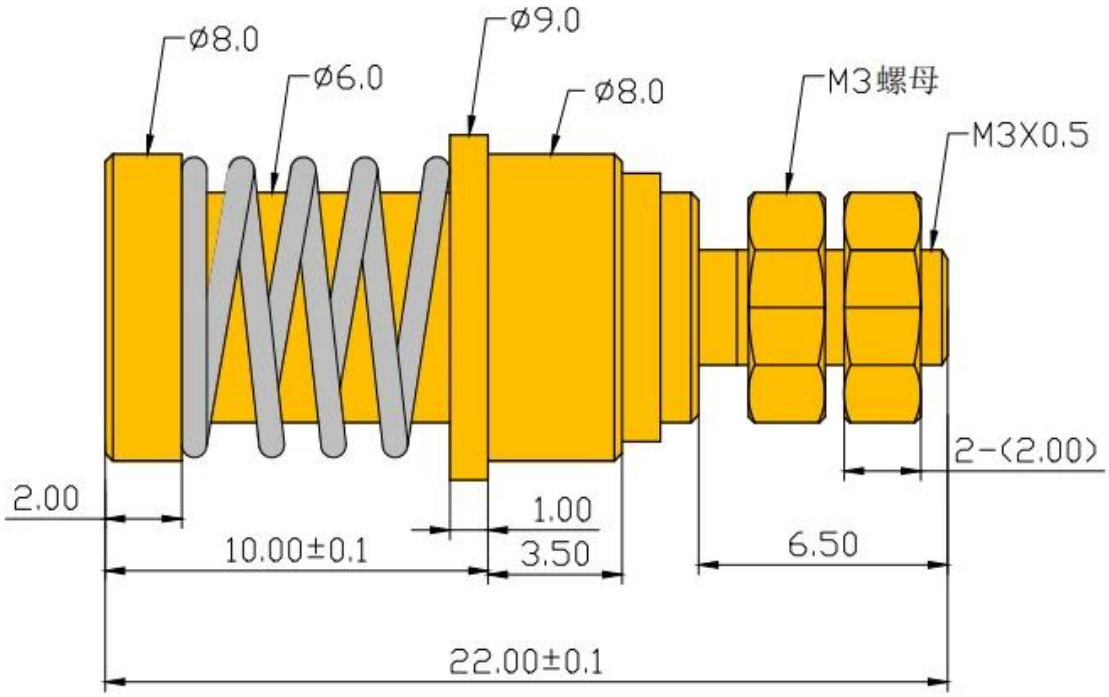

Production Couler

Production Flow (生产流程)

SFENG
The China's The World's

1. raw material warehouse

2. Lathe workshop

3. Assemble workshop

4. Quality inspection

5. Finished products

6. Packing

Essai Équipement

Measuring Equipment

Measuring Equipment:

1. Agilent current testing;
2. Quadratic element measurement
3. Load Curve Meter
4. Bond Test
5. Life Fatigue Test

Emballage

Principal des produits

1. Broche à ressort (simple) pour PCB, ICT, FCTtesting, etc. ;
2.Pogo broche
(connecteur)pour établir la connexion entre deux cartes de circuits imprimés pour charger,localiser,batterie,semi-conducteur&interconnecteur applications ;
3.Sondes à double extrémité pour tests BGA et semi-conducteurs ;
4. Goupille universelle sans ressort, goupille de revêtement, goupille LM avec séries QZ et VZ ;
5. Sonde de courant élevé, sonde de commutation, aiguille de capacité ;
6.Terminal&réceptacle/prise ;
7.Autres composants électroniques connexes,Jig locks,POM et etc.
Quoi
que vous vouliez,veuillez nous contacter sans hésitation ,et nous ferons de notre meilleur pour répondre à vos besoins dans notre capacité.

Usine Image

Our service

1.Nous pouvons répondre votre demande dans 24 heures ouvrées ;

2. La conception personnalisée est disponible et les OEM sont les bienvenus ;

3.Nous pouvons livrer les broches de probe à nos clients partout dans le monde avec rapidité e t précision.

4.Nous pouvons fournir le prix le plus bas avec des produits de haute qualité à nos clients.