Σχετικά με εμάς

SFENG ιδρύθηκε το 1984 και εδρεύει στο Ningbo. Είναι μια επαγγελματική επιχείρηση που ενσωματώνει την έρευνα, την ανάπτυξη, την παραγωγή και τις πωλήσεις. (**μεγάλη τρέχουσα έρευνα για τις πωλήσεις στην Κίνα**)Τα προϊόντα περιλαμβάνουν ανιχνευτή δοκιμής ελατηρίου εντός κυκλώματος, δοκιμαστικό αισθητήρα ελατηρίου ημιαγωγών, πείρο Pogo φόρτισης μπαταρίας και τα σχετικά εξαρτήματα. Τα προϊόντα χρησιμοποιούνται ευρέως στην τεχνολογία, τα αυτοκίνητα, την ενέργεια, τις τηλεπικοινωνίες, τα ιατρικά και άλλα περιφερειακά ηλεκτρονικά προϊόντα.

Προσδιορισμός προϊόντος:

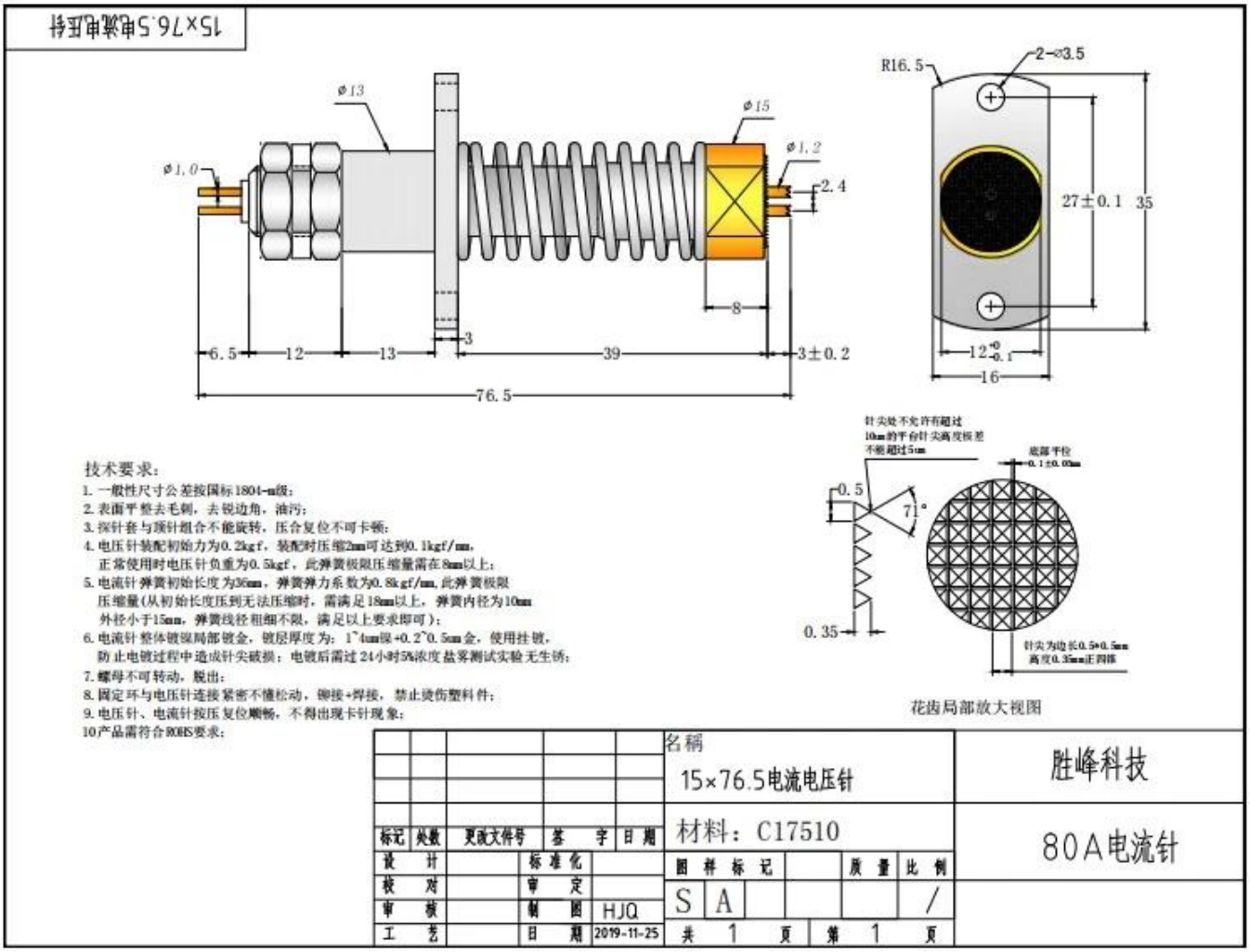

Περιγραφή προϊόντος:

Οι ανιχνευτές υψηλού ρεύματος χαρακτηρίζονται από έναν ειδικό σχεδιασμό ανιχνευτή με χαμηλή αντίσταση. (**Κατασκευαστής ανιχνευτή δοκιμών σύνδεσης Κίνα**)Η κύρια εστίαση εδώ είναι να αποφευχθεί μια πολύ έντονη αύξηση της θερμοκρασίας των ανιχνευτών ή των μεμονωμένων εξαρτημάτων του ανιχνευτή και να βελτιστοποιηθεί η επαφή με το αντικείμενο δοκιμής.

Έκθεση Προϊόντος

SFENG

The China's The World's

SFENG
The China's The World's

Εφαρμογή

Οι ανιχνευτές δοκιμής υψηλού ρεύματος χρησιμοποιούνται σε πολλές βιομηχανίες και εφαρμογές με υψηλό ρεύμα, όπως δοκιμές, λειτουργικές δοκιμές, μετάδοση σήματος, παροχή ρεύματος, παραγωγή και ενσωματωμένα στοιχεία επαφής.

Application

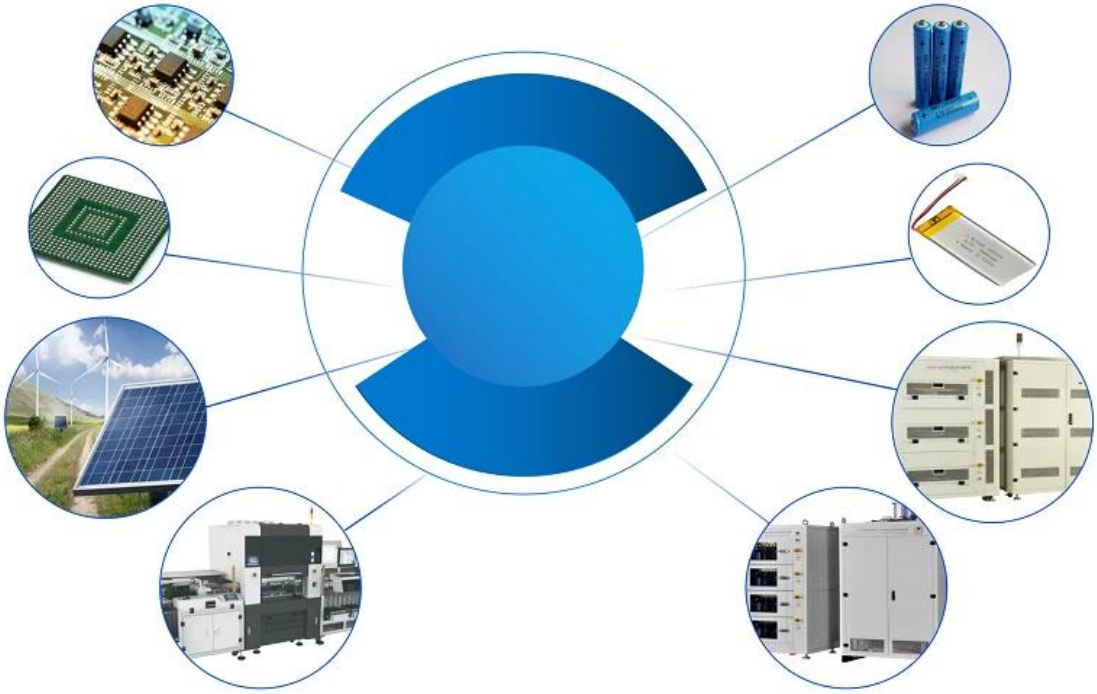

Πακέτο:

SFENG®
The China'S The World's

FAQ:

E1. Είστε κατασκευαστής;

A'1: (**Πείρο ανιχνευτή διακόπτη/πείρο pogo/πείρο επαφής**) Ναι, είμαστε ένας έμπειρος κατασκευαστής με τα δικά μας καλούπια και γραμμές παραγωγής.

E2. Τι λέτε για την ποιότητα των προϊόντων;

A2: Οι τεχνικοί μας και οι ομάδες QC δοκιμάζουν τα προϊόντα ένα προς ένα χρησιμοποιώντας γραμμή παλαίωσης, επαγγελματικές συσκευές και όργανα για να εξασφαλίσουν την ποιότητα για όλα τα προϊόντα.

Q3.How σχετικά με την τιμή;

A3: Είμαστε κατασκευαστής και προσφέρουμε πάντα στους πελάτες μας τις πιο ανταγωνιστικές τιμές.

E4. Πώς να κάνετε μια παραγγελία;

A4: Επικοινωνήστε με την ηλεκτρονική υπηρεσία ή στείλατε email απευθείας σε εμάς, θα σας απαντήσουμε σύντομα με την τιμή του προϊόντος, τις προδιαγραφές, τη συσκευασία κ.λπ. Ευχαριστώ.

Ε5. Μπορώ να αγοράσω δείγματα από εσάς;

Α5: Ναι! Είστε ευπρόσδεκτοι να δώσετε παραγγελία δείγματος για να δοκιμάσετε την ανώτερη ποιότητα και την υπηρεσία μας, m τα μονωμένα δείγματα είναι αποδεκτά.

Q6. Μπορώ να επισκεφτώ το εργοστάσιό σας;

Α6: Ναι, καλώς ήρθατε να επισκεφτείτε το εργοστάσιό μας την κατάλληλη στιγμή.

Ε7. Πώς μπορώ να κάνω παραγγελίες OEM ή ODM;

Α7: Έχουμε διαφορετική επεξεργασία εκτύπωσης για διαφορετικό OEM /ODM παραγγελίες . Ρ μίσθωση επαφής μας με την ηλεκτρονική υπηρεσία ή στείλτε μας email απευθείας.

Ε8. Πώς πρέπει να πληρώσω Οι παραγγελίες μου?

Α8: Μπορείτε να πληρώσετε με T/T , L/C εν όψει θα είναι διαθέσιμο για ειδική τράπεζα και απαιτείται MOQ για κάθε παραγγελία.

Επιμελητεία:

Αποστολή δειγμάτων παραγγελίας από DHL, UPS, FedEx, TNT, EMS κ.λπ

Για μαζική παράδοση παραγγελιών, μπορεί να είναι προαιρετική με όρους Exwork, FOB, CNF, CIF αεροπορικώς ή δια θαλάσσης με βάση τον αποστολέα του αγοραστή ή τον δικό μας

Πιστοποιήσεις

Certificates

2023 ISO Certificate

Patent for Coaxial Structure

Patent for Honeycomb current probe

Factory Show:

SFENG胜峰探针

Έκθεση & Έκθεση

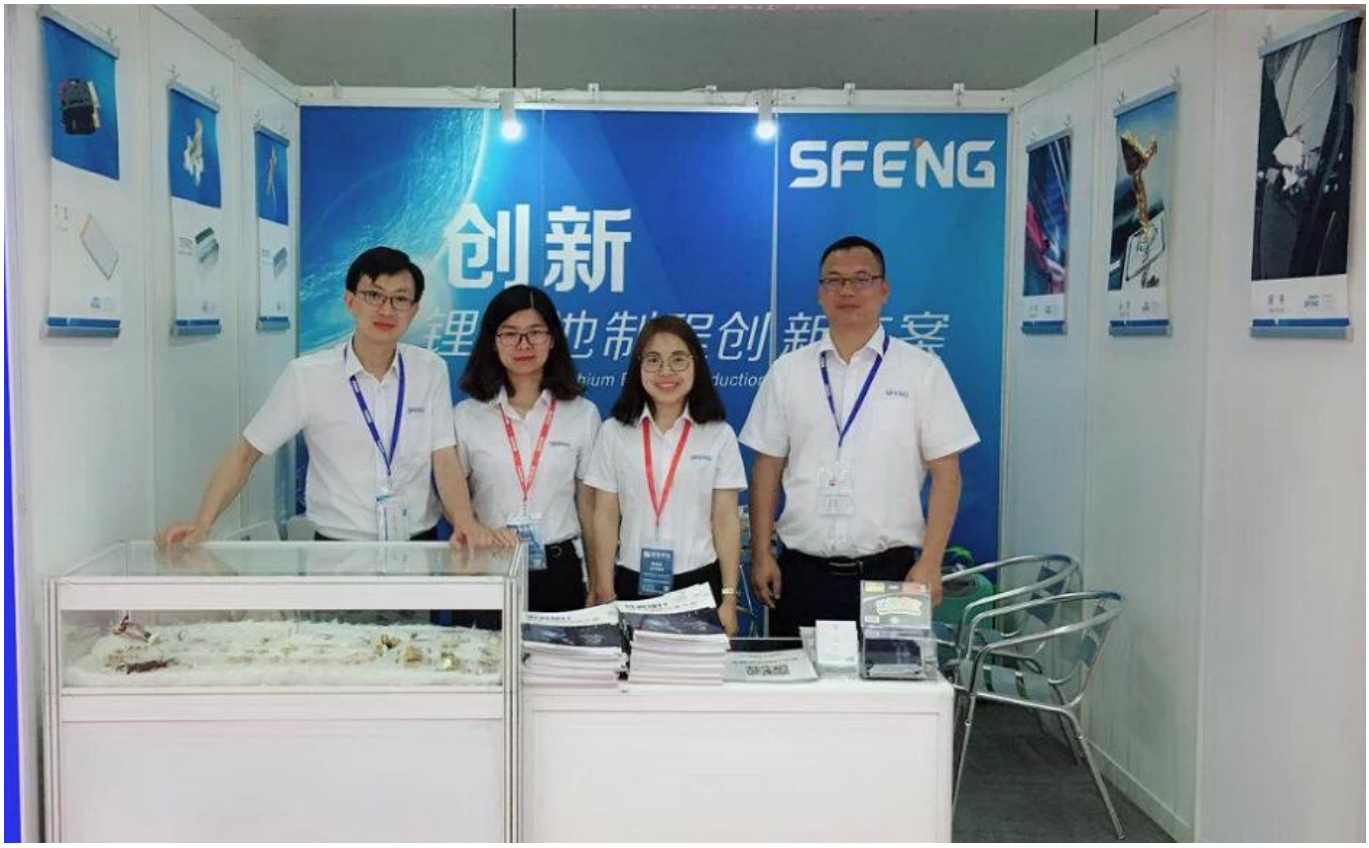
SFENG
创新

CIBF2021
苏州胜亿福睿电子科技有限公司
Suzhou Shengyifurui Electronic Technology Co., Ltd
No.3B013