Εικόνα προϊόντων

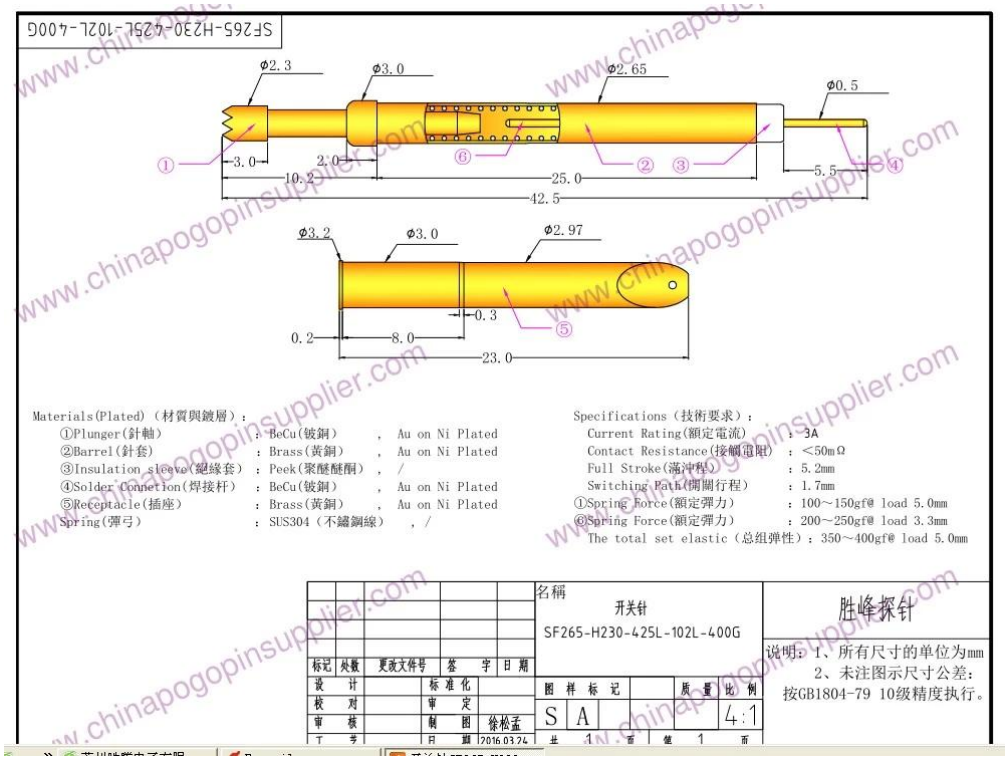

Υπηρεσίες μας

1. μπορούμε να απαντάμε σας έρευνα μέσα σε 24 εργάσιμες ώρες.

2. προσαρμοσμένη σχέδιο είναι διαθέσιμο και OEM είναι ευπρόσδεκτες.

3. μπορούμε να παραδώσουμε Οι ακίδες του καθετήρα στους πελάτες μας σε όλο τον κόσμο με ταχύτητα και ακρίβεια.

4. μπορούμε να παρέχουμε τη χαμηλότερη τιμή με υψηλής ποιότητας προϊόν στον πελάτη μας.

Κύρια προϊόντα

Άνοιξη φορτωμένο pin (single) για PCB, TPE, FCT δοκιμές κλπ?

Pogo pin (συνδετήρας) για τη δημιουργία σύνδεσης μεταξύ δύο τυπωμένων κυκλωμάτων για φόρτιση, τον εντοπισμό, μπαταρία, ημιαγωγών & διασύνδεσης εφαρμογές?

Διπλό έληξε καθετήρα για BGA και ημιαγωγών δοκιμών·

Γενικής χρήσης pin χωρίς άνοιξη, επίστρωση καρφίτσα, καρφίτσα LM με QZ και VZ σειρά?

Υψηλή τρέχουσα καθετήρα, αισθητήρα διακόπτη, χωρητικότητας βελόνα.

Τερματικό & δοχείο /socket?

Άλλων σχετικών ηλεκτρονικών στοιχείων, 30# OK σύρμα, Jig κλειδαριές, POM, μεντεσές σιδήρου κλπ

Ποιοτικού ελέγχου

Συσκευασία εικόνα