- **Ζεστό πώληση κανονικού μεγέθους επιχρυσωμένη δοκιμαστική καρφίτσα SF-PA1.65x32.3-LM2.0**

Εγώ Ο ακροδέκτης ανιχνευτή CT είναι σύντομος για τους ακροδέκτες δοκιμαστικού ανιχνευτή εντός κυκλώματος, που ονομάζεται επίσης πείρος ανίχνευσης με ένα άκρο. Ο πείρος ανιχνευτή αποτελείται από ελατήριο, ένα βαρέλι και ένα έμβολο. Ο πείρος του ανιχνευτή είναι επιχρυσωμένος με νικέλιο.

Οι ακίδες ανιχνευτών ICT χρησιμοποιούνται κυρίως για τον έλεγχο της ηλεκτρικής απόδοσης των εξαρτημάτων εντός κυκλώματος σε PCB και τη σύνδεση μεταξύ δικτύων κυκλώματος. Θα μπορούσε να μετρήσει εξαρτήματα όπως αντιστάσεις, πυκνωτές, κρυσταλλικούς ταλαντωτές και να εκτελέσει λειτουργικές δοκιμές οπτικών συζευκτών, μετασχηματιστών, λειτουργικών ενισχυτών, μονάδων παροχής ρεύματος και ολοκληρωμένων κυκλωμάτων

Προϊόν Προσδιορισμός

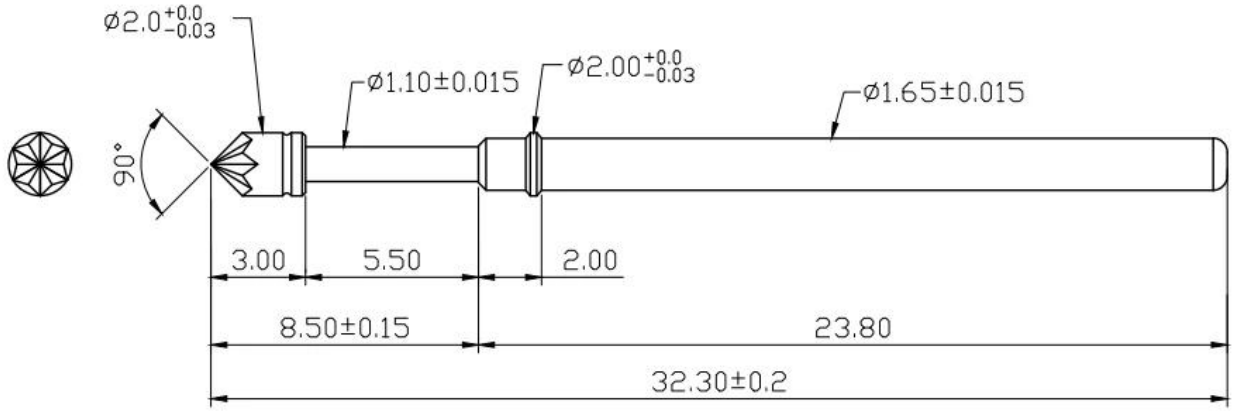

Εταιρία εισαγωγή

Η SuzhouShengyifurui Electronic Technology Co., Ltd είναι ο κορυφαίος προμηθευτής ακροδεκτών στην Κίνα. Δημιουργήσαμε ένα μεγάλο εργοστάσιο παραγωγής στην πόλη Cixi, στην επαρχία Zhejiang το 1984. Το μηνιαίο ποσό παραγωγής φτάνει τις 300.000 μονάδες και όλες οι παραγγελίες μπορούν να ολοκληρωθούν εντός 15 εργάσιμων ημερών. Το εργοστάσιο έχει δημιουργήσει σύστημα διαχείρισης ποιότητας I S O 9 0 0 0 1.

Η εταιρεία ίδρυσε τμήμα εγχώριων και διεθνών πωλήσεων στο Suzhouin το 2010. Είναι αφιερωμένη στην παροχή επαγγελματικών προϊόντων και βολικών υπηρεσιών στους πελάτες σε όλο τον κόσμο. Οι σειρές προϊόντων περιλαμβάνουν καρφίτσα ελατηρίου, πείρο pogo, πείρο διακόπτη, τρέχουσες ακίδες και αξεσουάρ. Χρησιμοποιούνται ευρέως σε βιομηχανίες PCB, ICT, SMT, IC. Η ποιότητα έχει φτάσει σε διεθνές προηγμένο επίπεδο και κέρδισε τον υψηλό έπαινο στον κλάδο του ανιχνευτή

Μας κύριος κέντρο ucts

1. Καρφίτσες δοκιμής PCB, ICT, FCT

2. συνδετήρες ακίδων pogo

3. Φόρτιση και αποφόρτιση της μπαταρίας λιθίου

4. προσαρμοσμένες καρφίτσες

Οι υπηρεσίες και η δύναμή μας

1. Μπορούμε να απαντήσουμε στο ερώτημά σας εντός 24 εργάσιμων ωρών.
2. Η προσαρμοσμένη σχεδίαση είναι διαθέσιμη και οι ΚΑΕ είναι ευπρόσδεκτοι.
3. Μπορούμε να παραδώσουμε τις ακίδες ανιχνευτή στους πελάτες μας σε όλο τον κόσμο με ταχύτητα και ακρίβεια.
4. Μπορούμε να παρέχουμε τη χαμηλότερη τιμή με το προϊόν υψηλής ποιότητας στον πελάτη μας.