Σχετικά με εμάς

SFENG ιδρύθηκε το 1984 και εδρεύει στο Ningσιο. Είναι μια επαγγελματική επιχείρηση που ενσωματώνει την έρευνα, την ανάπτυξη, την παραγωγή και τις πωλήσεις. (**Κατασκευαστής ανιχνευτών δοκιμής ΙντοΤ Κίνα**) Τα προϊόντα περιλαμβάνουν ανιχνευτή δοκιμής ελατηρίου εντός κυκλώματος, δοκιμαστικό αισθητήρα ελατηρίου ημιαγωγών, πείρο Pogo φόρτισης μπαταρίας και τα σχετικά εξαρτήματα. Τα προϊόντα χρησιμοποιούνται ευρέως στην τεχνολογία, τα αυτοκίνητα, την ενέργεια, τις τηλεπικοινωνίες, τα ιατρικά και άλλα περιφερειακά ηλεκτρονικά προϊόντα.

Προσδιορισμός προϊόντος:

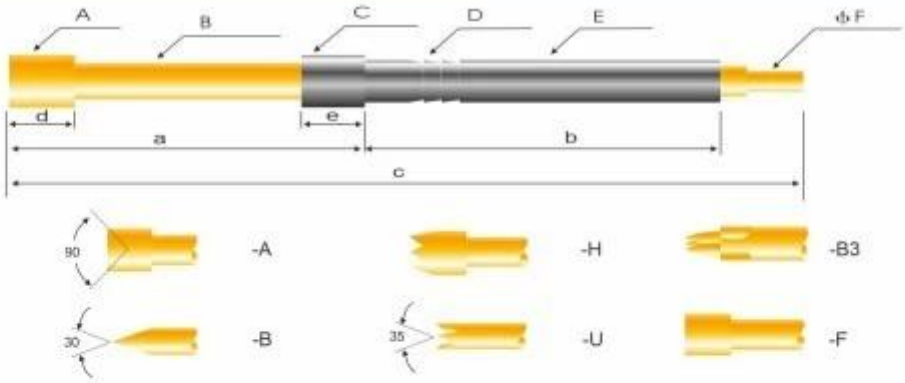

规格 Spec / 型号 Type	SF-PH-1	SF-PH-2	SF-PH-3	SF-PH-4	SF-PH-5	SF-PH-6
A	1.20	1.50	2.00	2.50	3.50	5.00
B	0.75	0.95	1.29	1.80	2.50	3.50
C	1.20	1.50	2.00	2.50	3.50	5.00
D	0.98	1.34	1.83	2.33	3.23	4.55
E	0.98	1.27	1.77	2.27	3.17	4.55
F	0.47	0.56	0.75	1.25	1.62	2.45
a	7.0	10.0	16.0	16.0	16.0	16.0
b	9.5	13.0	16.0	18.0	18.0	19.5
c	20.5	27.0	36.0	38.0	38.0	40.0
d	1.0	2.0	2.0	3.0	3.0	4.0
e	1.0	2.0	2.0	3.0	3.0	1.5
Full travel 行程	3.5	6.0	8.3	10.5	10.0	10.5
Mounting hole size 钻孔尺寸	1.0/1.05	1.3/1.35	1.8/1.85	2.3/2.35	3.2/3.25	4.65/4.7
Recommended min.center 最小间距	1.70	2.00	2.50	3.00	4.20	5.50
Spring force 弹簧压力	100g	150g	150g	150g	200g	250g
Bress,Ni.plated 针轴材质	磷铜	磷铜	磷铜	磷铜	磷铜	磷铜
Connections 接线形式	焊接	焊接	焊接	焊接或插端子线	焊接或插端子线	焊接或插端子线

Παράμετροι προϊόντος:

Αριθμός μοντέλου	**Sφά-PH-3**
ENA	2.00
σι	1.29
ντο	2.00
ρε	1,83

μι	1,77
F	0,75
ένα	16.0
b	16.0
c	36.0
ρε	2.0
μι	2.0
Πλήρες ταξίδι	8.3
Μέγεθος οπής τοποθέτησης	1,8/1,85
Συνιστώμενο ελάχιστο κέντρο	2,50
Δύναμη ελατηρίου	150 γρ
Bress,Ni.επιμεταλλωμένο	Φωσφορικός χαλκός
Συνδέσεις	Συγκόλληση
MOQ	100 τεμ
Χρόνος ανοχής	7 εργάσιμες ημέρες μετά την παραλαβή της πληρωμής

Η υπηρεσία μας

1. Μπορούμε να απαντήσουμε στο ερώτημά σας εντός 24 εργάσιμων ωρών.
2. Το προσαρμοσμένο σχέδιο είναι διαθέσιμο και το OEM είναι ευπρόσδεκτο.
3. Μπορούμε να παραδώσουμε τους ακροδέκτες ανιχνευτή στους πελάτες μας σε όλο τον κόσμο με ταχύτητα και ακρίβεια.
4. Μπορούμε να παρέχουμε τη χαμηλότερη τιμή με το προϊόν υψηλής ποιότητας στον πελάτη μας

κύρια προϊόντα

1.Ελατήριο φορτωμένο pin (μονό) για PCB, ICT, FCT δοκιμή κ.λπ.
2. Πείρο Pogo (σύνδεση) για τη δημιουργία σύνδεσης μεταξύ δύο πλακών τυπωμένου κυκλώματος για φόρτιση, εντοπισμό, εφαρμογές μπαταρίας, ημιαγωγών & διασύνδεσης.
3. Ανιχνευτής διπλού άκρου για δοκιμές BGA και ημιαγωγών.
4. Universal pin χωρίς ελατήριο, καρφίτσα επίστρωσης, καρφίτσα LM με σειρά QZ και VZ.
5. Ανιχνευτής υψηλού ρεύματος, αισθητήρας διακόπτη, βελόνα χωρητικότητας.
6.Τερματικός & υποδοχή /πρίζα?
7. Άλλα σχετικά ηλεκτρονικά εξαρτήματα, καλώδιο 30# OK, κλειδαριές Jig, POM, σιδερένιος μεντεσέ κ.λπ.
Εάν χρειάζεστε προσαρμοσμένα είδη, μη διστάσετε να μας στείλετε έρευνα για περισσότερες λύσεις!

Πακέτο:

Ροή Παραγωγής

1. Raw material warehouse

2. Lathe workshop

3. Assemble workshop

4. Quality inspection

5. Finished products

6. Packing

Ελεγχος ποιότητας

1. Agilent current testing

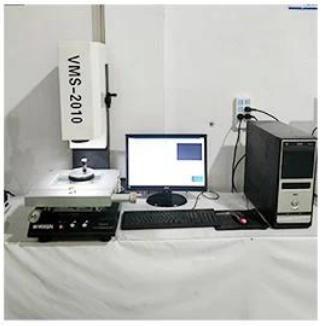

2. Quadratic element

3.Load Curve Meter

4.Bond Test

5.Life Fatigue Test

6.Microscope

FAQ:

E1. Είστε κατασκευαστής;

A1: Ναι, είμαστε ένας έμπειρος κατασκευαστής με τα δικά μας καλούπια και γραμμές παραγωγής.

E2. Τι λέτε για την ποιότητα των προϊόντων;

A2: Οι τεχνικοί μας και οι ομάδες QC δοκιμάζουν τα προϊόντα ένα προς ένα χρησιμοποιώντας γραμμή παλαίωσης, επαγγελματικές συσκευές και όργανα για να εξασφαλίσουν την ποιότητα για όλα τα προϊόντα.

Q3.How σχετικά με την τιμή;

A3: Είμαστε κατασκευαστής και προσφέρουμε πάντα στους πελάτες μας τις πιο ανταγωνιστικές τιμές.

E4. Πώς να κάνετε μια παραγγελία;

A4: Επικοινωνήστε με την ηλεκτρονική υπηρεσία ή στείλατε email απευθείας σε εμάς, θα σας απαντήσουμε σύντομα με την τιμή του προϊόντος, τις προδιαγραφές, τη συσκευασία κ.λπ. Ευχαριστώ.

E5. Μπορώ να αγοράσω δείγματα από εσάς;

A5: Ναι! Είστε ευπρόσδεκτοι να δώσετε παραγγελία δείγματος για να δοκιμάσετε την ανώτερη ποιότητα και την υπηρεσία μας, m τα μονωμένα δείγματα είναι αποδεκτά.

Q6. Μπορώ να επισκεφτώ το εργοστάσιό σας;

A6: Ναι, καλώς ήρθατε να επισκεφτείτε το εργοστάσιό μας την κατάλληλη στιγμή.

E7. Πώς μπορώ να κάνω παραγγελίες OEM ή ODM;

A7: Έχουμε διαφορετική επεξεργασία εκτύπωσης για διαφορετικό OEM /ODM παραγγελίες . P μίσθωση επαφής μας με την ηλεκτρονική υπηρεσία ή στείλτε μας email απευθείας.

E8. Πώς πρέπει να πληρώσω Οι παραγγελίες μου?

A8: Μπορείτε να πληρώσετε με T/T , L/C εν όψει θα είναι διαθέσιμο για ειδική τράπεζα και απαιτείται MOQ για κάθε παραγγελία.

Επιμελητεία:

Αποστολή δειγμάτων παραγγελίας από DHL, UPS, FedEx, TNT, EMS κ.λπ

Για μαζική παράδοση παραγγελιών, μπορεί να είναι προαιρετική με όρους Exwork, FOB, CNF, CIF αεροπορικώς ή δια θαλάσσης με βάση τον αποστολέα του αγοραστή ή τον δικό μας

Πιστοποιήσεις

2023 ISO Certificate

Patent for Coaxial Structure

Patent for Honeycomb current probe

Factory Show:

SFENG胜峰探针

Έκθεση & Έκθεση

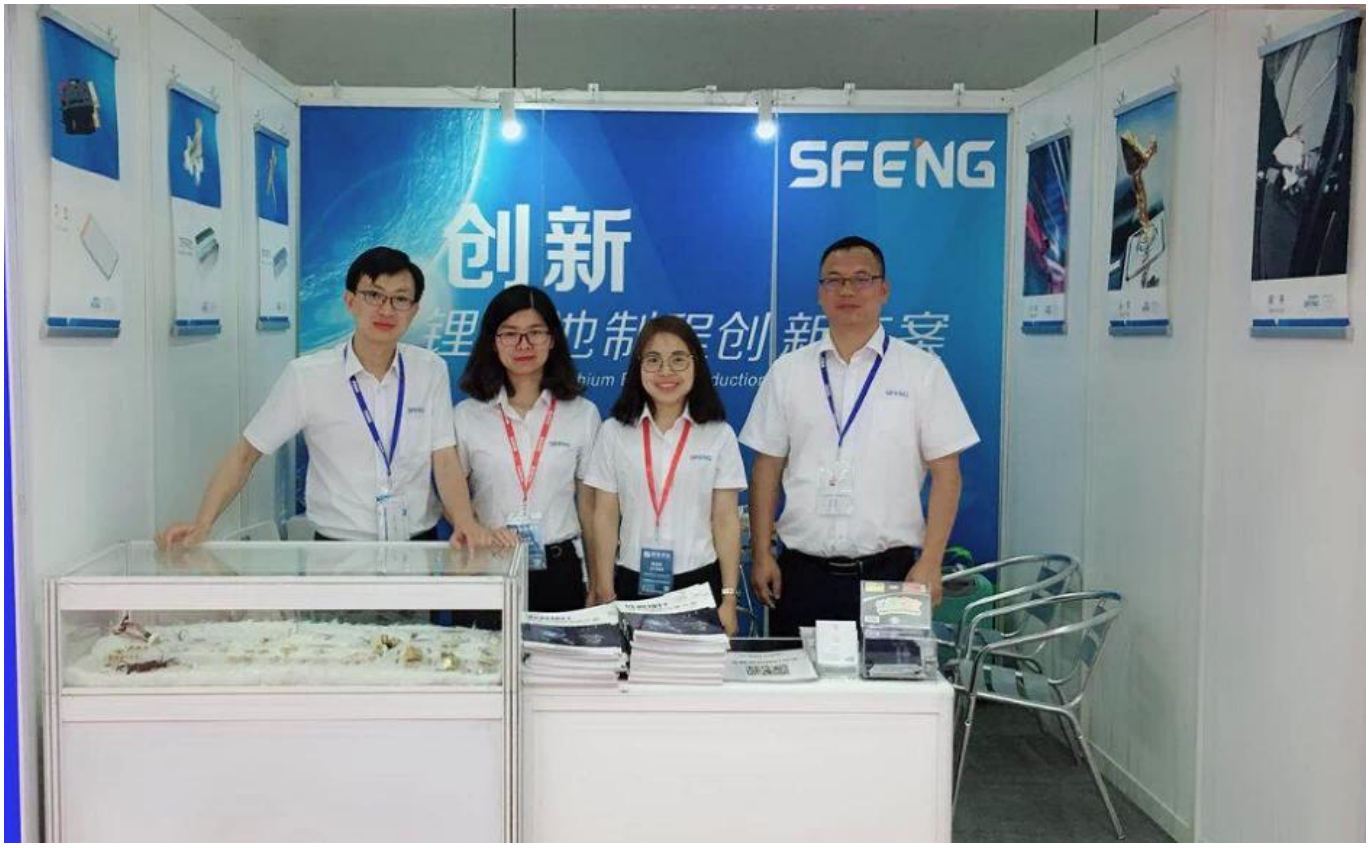
SFENG
创新

CIBF2021
苏州胜亿福睿电子科技有限公司
Suzhou Shengyifurui Electronic Technology Co., Ltd
No.3B013