Immagine del prodotto

nome del prodotto	Terminale in ottone dorato
Materiale	Ottone, placcato in oro
MOQ	1000PCS
Tempi di consegna	3-7 giorni lavorativi
Certificazione	ISO9001

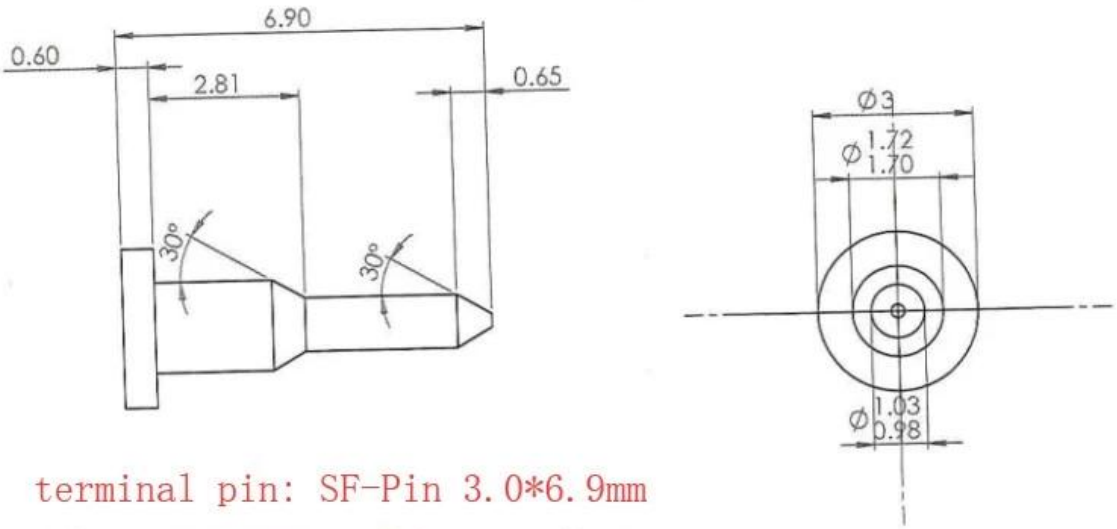

Nostro servizio

1. Possiamo rispondere entro cinque ore lavorative.

2. Customizeddesign è disponibile e OEM sono accolti favorevolmente.

3. Siamo in grado di consegnare i pin della sonda ai nostri clienti in tutto il mondo con velocità e precisione.

4. Possiamo fornire al nostro cliente il prezzo più basso con un prodotto di alta qualità.

Prodotti Principali

Pin caricato a molla (singolo) per PCB, ICT, test FCT ecc;

Pogo pin (connettore) per stabilire la connessione tra due circuiti stampati per caricare, localizzare, batteria, semiconduttore e ampli; Applicazioni di interconnessione;

Sonda a doppia estremità per test BGA e semiconduttori;

Perno universale senza molla, perno di rivestimento, perno LM con serie QZ e VZ;

Sonda ad alta corrente, Sonda interruttore, Ago capacitivo;

Terminal & presa / presa;

Altri componenti elettronici correlati, filo 30 # OK, serrature a ghiera, POM, cerniere di ferro ecc

Certificazione

DAS CERTIFICATION

CERTIFICATION

Quality Management System
Certificate of Approval

This is to certify that the QMS of

Suzhou Shengyifurui Electronic Technology Co.,Ltd
Unified Social Credit Code:91320506MA1NRNLF6N

Registration Address:Room 5277 Tianlong Building, No.378 Zhujiang Nan Road, Mudu Town, Wuzhong District, Suzhou City
Business Address:Room 103 Units 2 Building 4, Xiangtihuayuan, No.567 Binhe Road, SND, Suzhou City

Has been assessed and found to meet the requirements of

GB/T 19001-2016/ISO 9001:2015

This certificate is valid for the following scope of operations:

Sales of test probes and related accessories

Date of Certificate Issue: Dec, 06, 2018
Certificate Valid Until: Dec, 05, 2021
Certificate Number: QM291812020

The validity of the registration will be continued only when the organisation pass the annual surveillance audit.
Check the validity of certificate at www.cnca.gov.cn or www.das-china.com
Surveillance Audits:

Authorized by: Chief Executive

SHANGHAI D.A.S CERTIFICATION CO.,LTD 上海达卫斯认证有限公司

Shanghai DAS Certification Co., Ltd. , member of SN Registrars(Holdings) Ltd.
Add:505, Tower. 2, Guoson Center, No. 388, Zhongjiang Road, Shanghai, P.R.China, 200062
Tel: 0086-21-62773910 Fax:0086-21-62080319
Web:http://www.das-china.com
Email: info@das-china.com
UK Head Office:DAS Certification Limited (On Behalf of SN Registrars (Holdings) Limited)
ADD: Registration House,22b Church Street,Rushden, Northamptonshire, NN10 9YT, UK
Tel:+44(0)1933 381859
Email: info@dascertification.co.uk
Web: www.dascertification.co.uk
Company Number : 07659067

MEMBER OF MULTILATERAL RECOGNITION ARRANGEMENT IAF

ISO 9001: 2015 Member of SN Registrars (Holdings) Ltd

UKAS MANAGEMENT SYSTEMS 8327

Controllo di qualità

Spring exhausted tester	DC power supply	Current resistance tester
Microscope	Tensile strength tester	Spring tester

Immagine di imballaggio

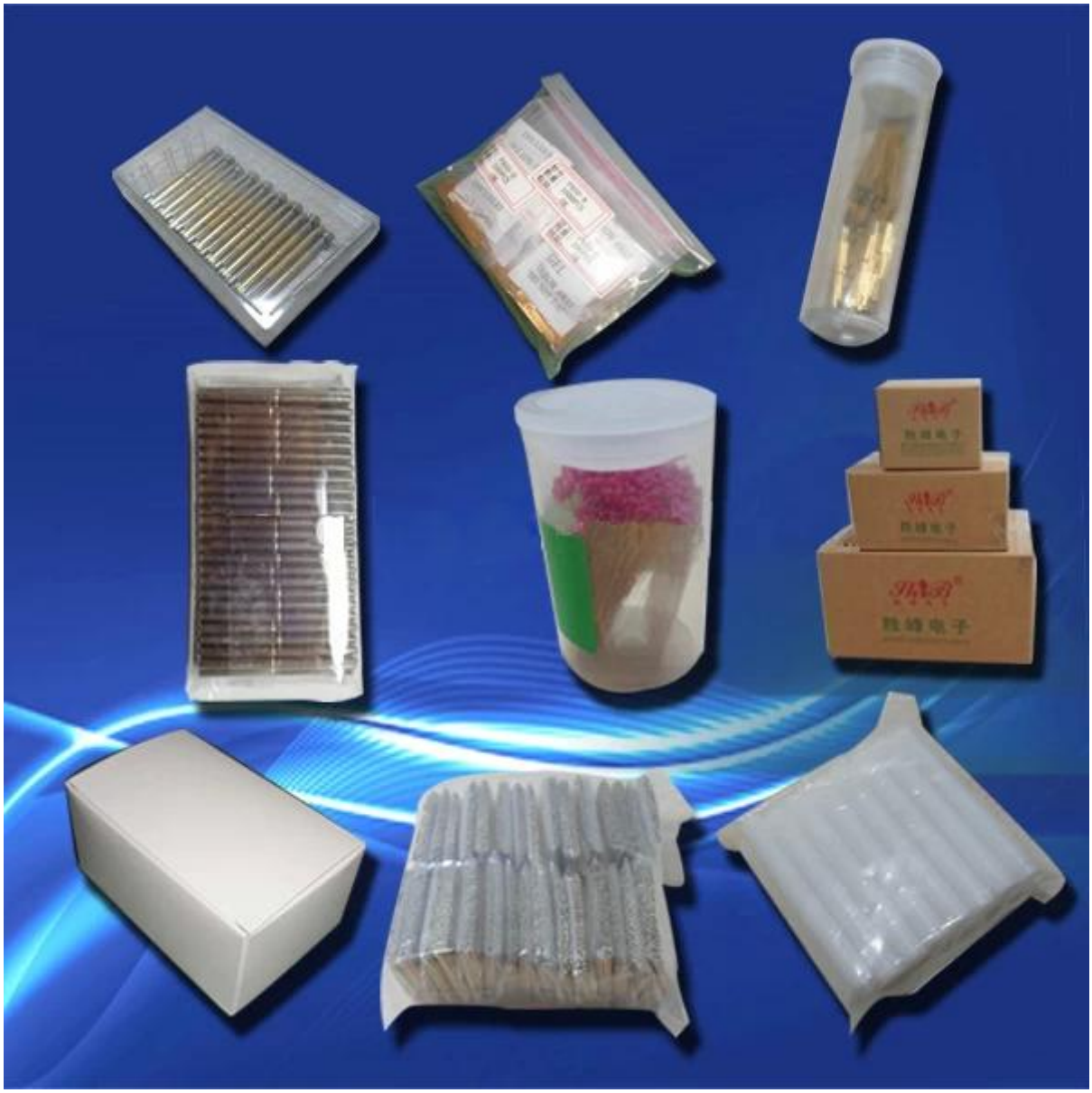
胜峰电子