Sonda ad alta corrente da 60 A per batteria

Prodotto Nome	**6 0A Sonda ad alta corrente per batteria**
Articolo NO.	**SF6009**
Materiale	**Ottone O BeCu O Bronzo**
Placcatura	**Au or Oro placcatura**
Corrente razione	**60A**
Primavera forza	**5000 g ±20%**

Immagine del prodotto

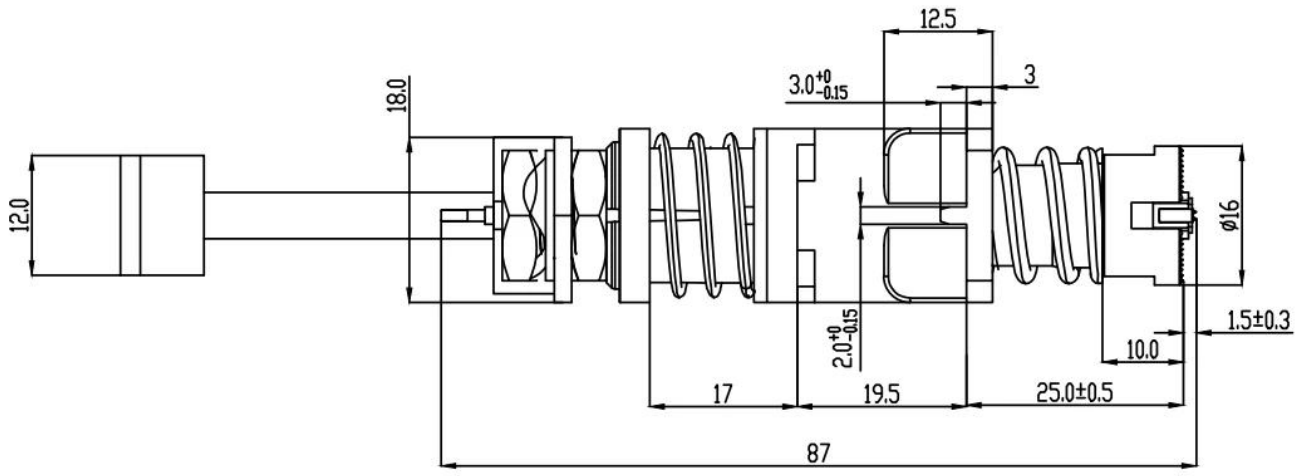

SFENG
The China's The World's

Nostro servizio

1. Possiamo rispondere alla tua richiesta entro 24 ore lavorative.

2. Il design personalizzato è disponibile e gli OEM sono i benvenuti.

3. Possiamo consegnare i pin della sonda ai nostri clienti in tutto il mondo con velocità e precisione.

4. Possiamo fornire al nostro cliente il prezzo più basso con un prodotto di alta qualità.

Prodotti Principali

Pin caricato a molla (singolo) per test PCB, ICT, FCT ecc.;

Pogo pin (connettore) per stabilire la connessione tra due circuiti stampati per applicazioni di ricarica, localizzazione, batterie, semiconduttori e interconnessione;

Sonda a doppia estremità per test BGA e semiconduttori;

Perno universale senza molla, perno rivestimento, perno LM con serie QZ e VZ;

Sonda ad alta corrente, sonda di commutazione, ago capacitivo;

Terminale e presa/presa;

Altri componenti elettronici correlati, cavo 30 # OK, serrature Jig, POM, cerniera in ferro ecc

Controllo di qualità

Immagine dell'imballaggio

Standard products will be delivered out within 3 days. Customized products will be sent out within 15 days.