Chi siamo

SFENG è stata fondata nel 1984 e con sede a Ningbo. È un'imPresa professionale che integra ricerca, sviluppo, produzione e vendita. (**grande sonda cOrente sulle vendite in Cina**) I prodotti includono sonda per test a molla in-circuit, sonda per test a molla a semiconduttore, pogo pin per la ricarica della batteria e relativi accessori. I prodotti sono ampiamente utilizzati nella tecnologia, automobili, energia, telecomunicazioni, medicina e altri prodotti elettronici periferici.

Specifiche di prodotto:

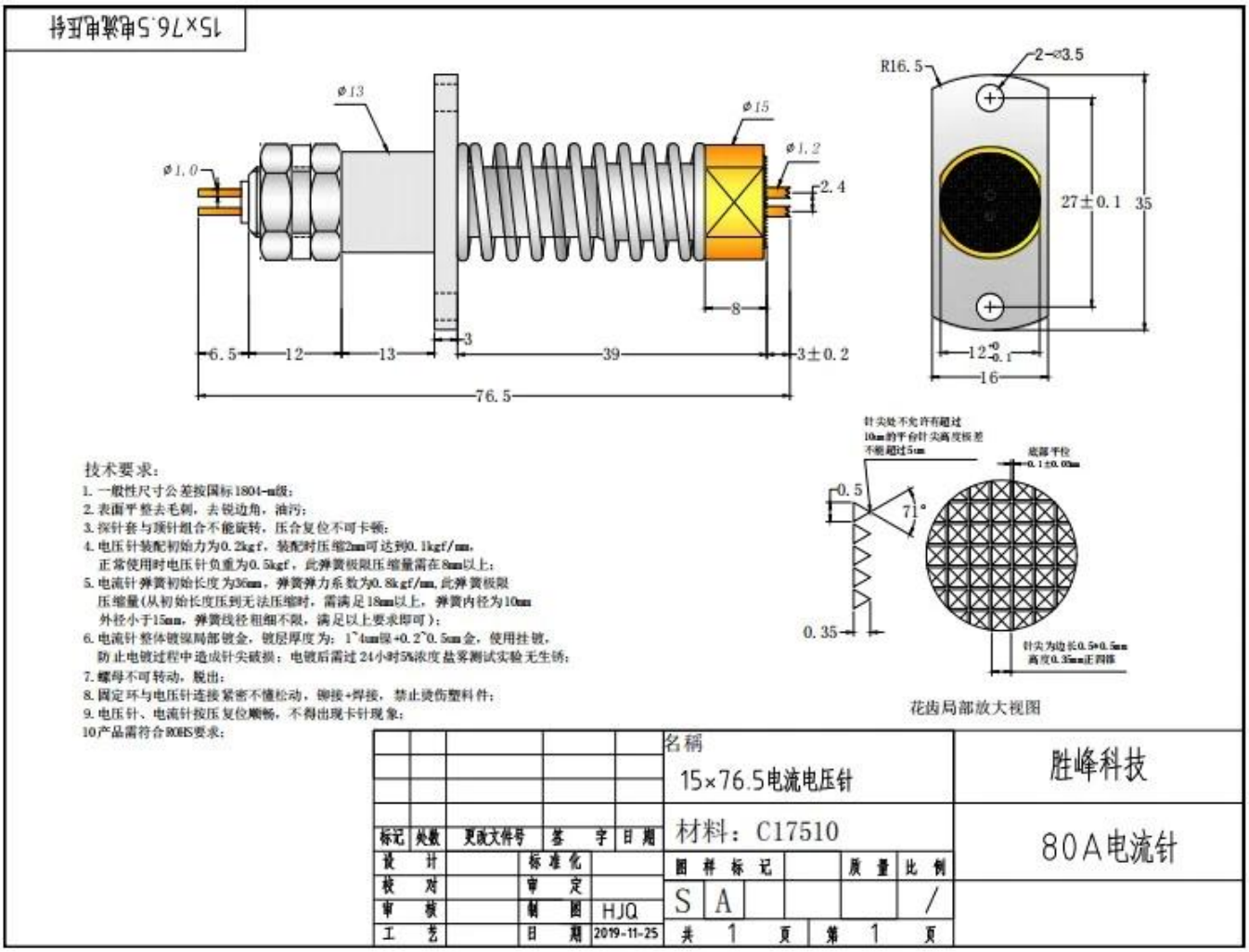

Descrizione del prodotto:

Le sonde ad alta corrente sono caratterizzate da un design specifico della sonda con bassa resistenza. (**Cina produttore della sonda di prova del connettore**)L'obiettivo principale qui è evitare un aumento eccessivo della temperatura delle sonde o dei singoli componenti della sonda e ottimizzare il contatto con l'oggetto in prova.

Esposizione del prodotto

SFENG

The China's The World's

SFENG
The China's The World's

Applicazione

Le sonde per test ad alta corrente sono utilizzate in molti settori e applicazioni con corrente elevata, come test, test funzionali, trasmissione del segnale, alimentazione, produzione ed elementi di contatto integrati.

Application

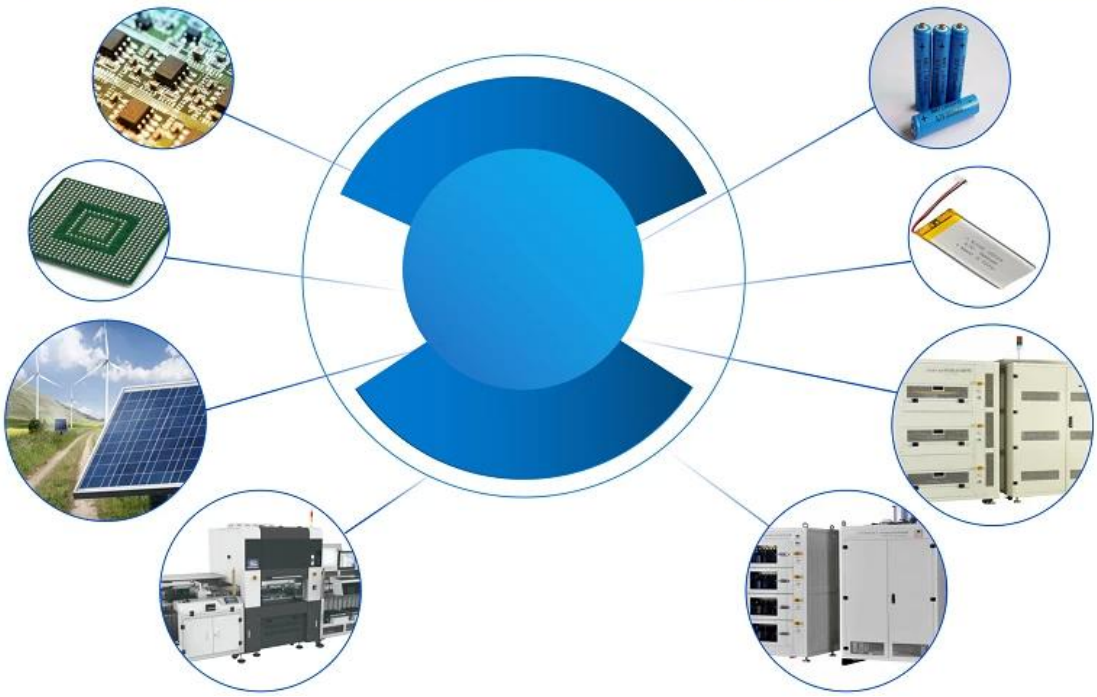

Pacchetto:

SFENG®
The China'S The World's

FAQ:

Q1. Sei un produttore?

A1: (**Cambia pin sonda/pogo pin/pin di contatto**) Sì, siamo un produttore esperto con i nostri stampi e linee di produzione.

Q2.Come circa la qualità dei prodotti?

A2: I nostri tecnici e team di controllo qualità testano i prodotti uno per uno utilizzando una linea di invecchiamento, dispositivi e strumenti professionali per garantire la qualità di tutti i prodotti.

Q3.Come circa il prezzo?

A3: Siamo un produttore e offriamo sempre ai nostri clienti i prezzi più competitivi.

Q4.Come effettuare un ordine?

A4: Contatta il servizio online o inviaci un'e-mail direttamente, ti risponderemo presto con il prezzo del prodotto, le specifiche, l'imballaggio ecc. Grazie.

Q5.Posso comprare campioni da te?

R5: Sì! Siete invitati a effettuare un ordine campione per testare la nostra qualità e servizio superiori, m i campioni fissi sono accettabili.

Q6. Posso visitare la tua fabbrica?

A6: Sì, benvenuto per visitare la nostra fabbrica al momento opportuno.

Q7.Come posso effettuare ordini OEM o ODM?

A7: Abbiamo un'elaborazione di stampa diversa per OEM diverso /ODM ordini . P contatto locazione noi con il servizio online or inviaci un'e-mail direttamente.

D8. Come devo pagare i miei ordini?

A8: Puoi pagare con T/T , L/C a vista sarebbe disponibile per banca qualificata e MOQ richiesti per ogni ordine.

La logistica:

Ordine del campione spedito da DHL, UPS, FedEx, TNT, EMS ecc

Per la consegna di ordini di massa, può essere facoltativo con termini di Exwork, FOB, CNF, CIF via aerea o via mare in base allo spedizioniere dell'acquirente o al nostro

Certificazioni

Certificates

2023 ISO Certificate

Patent for Coaxial Structure

Patent for Honeycomb current probe

Spettacolo di fabbrica:

SFENG胜峰探针

Mostra e Fiera

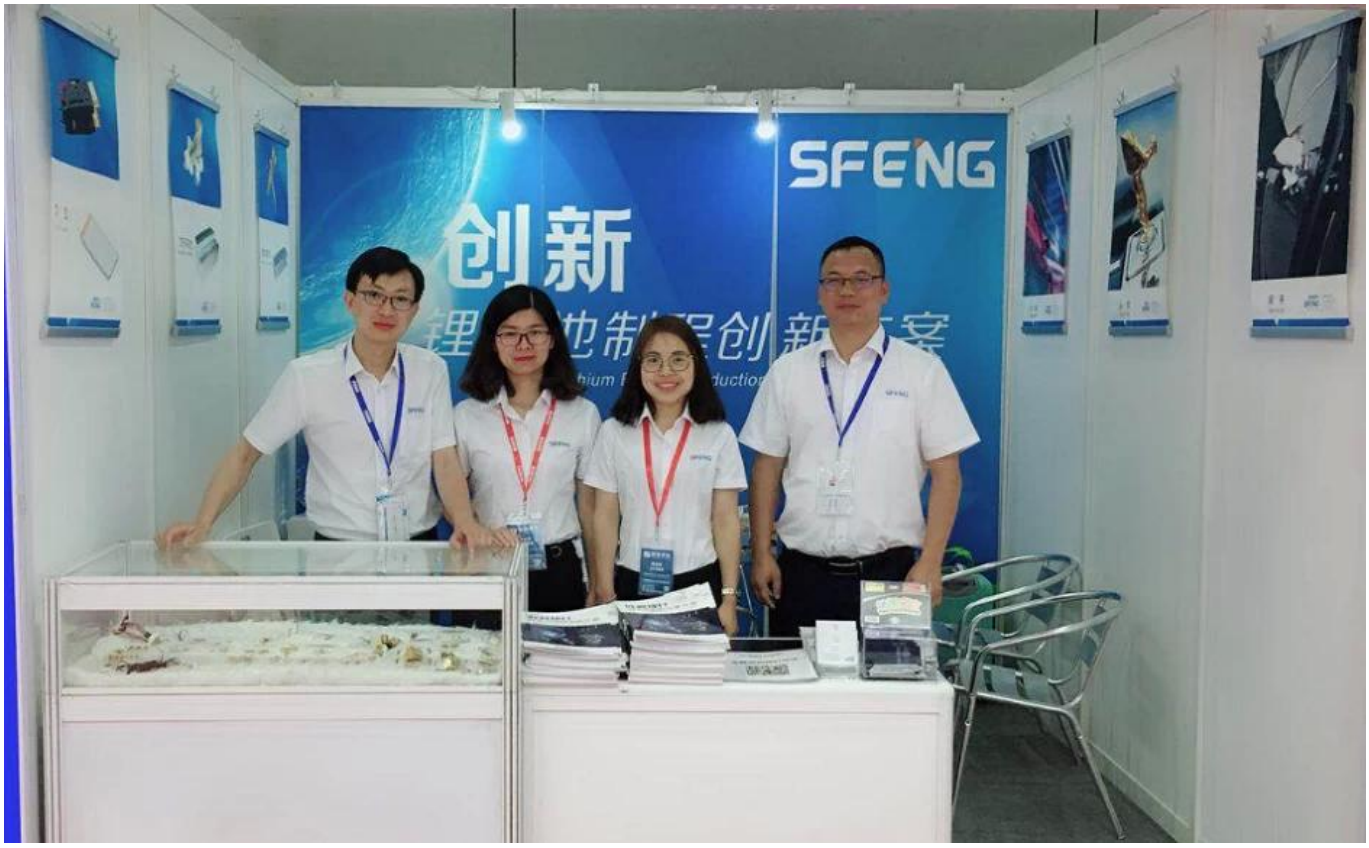
SFENG
创新

CIBF2021
苏州胜亿福睿电子科技有限公司
Suzhou Shengyifurui Electronic Technology Co., Ltd
No.3B013