Chi siamo

SFENG è stata fondata nel 1984 e con sede a Ningbo. È un'imPresa professionale che integra ricerca, sviluppo, produzione e vendita. (**fabbrica di sonde per test pcb in Cina**) I prodotti includono sonda per test a molla in-circuit, sonda per test a molla a semiconduttOe, perno pogo per ricarica batteria e relativi accessori. I prodotti sono ampiamente utilizzati nei settori della tecnologia, delle automobili, dell'energia, delle telecomunicazioni, della medicina e di altri prodotti elettronici periferici.

Specifiche di prodotto:

Un perno guida è un'asta cilindrica utilizzata in un componente per allineare i componenti. I dispositivi di fissaggio meccanici possono contribuire a garantire stabilità, limitare i danni da contatto e mantenere un posizionamento preciso.

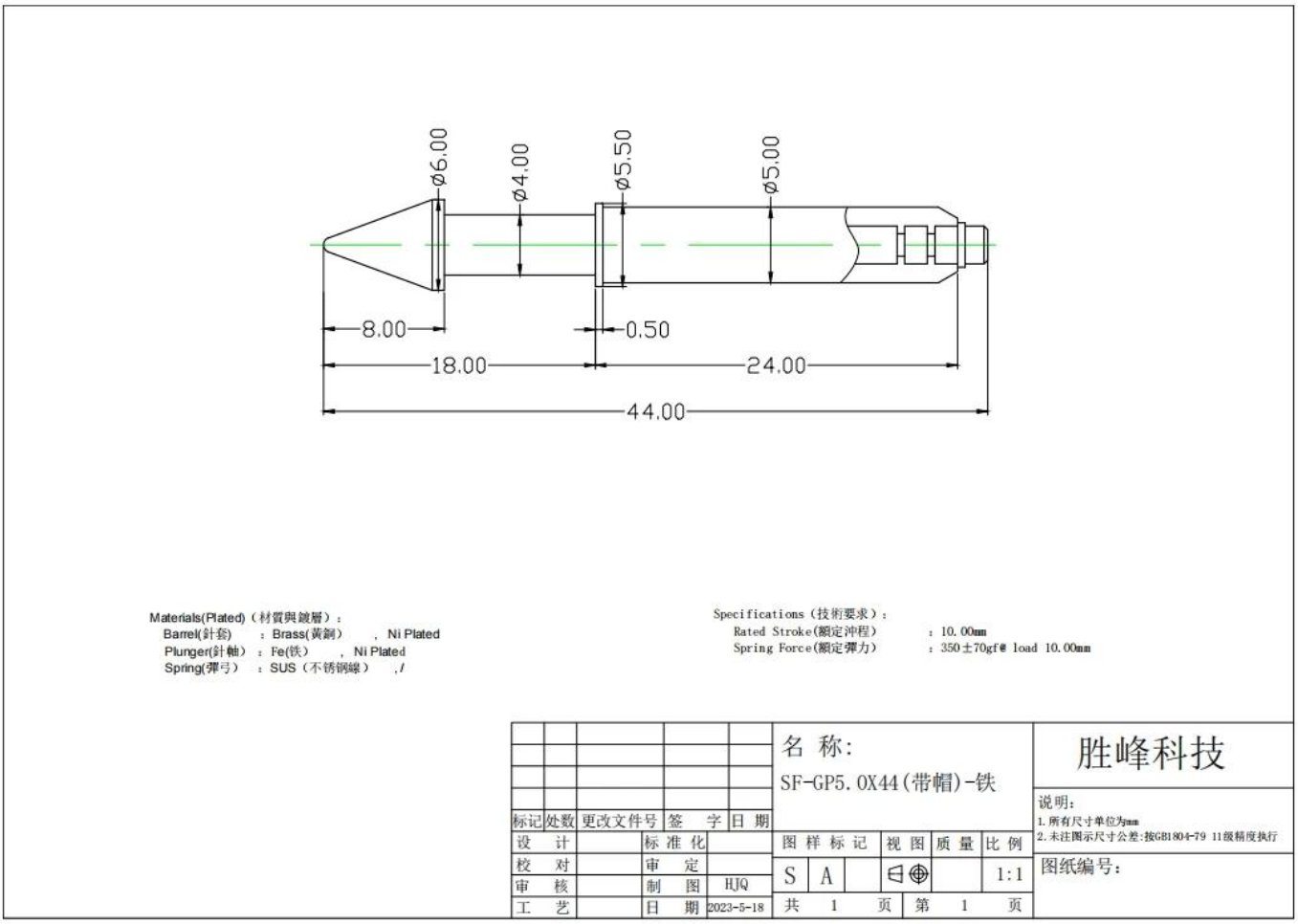

Parametri del prodotto:

nome del prodotto	Perno guida
Oggetto numero.	SF-GP5.0x44
Materiale	Rame o Ferro
Placcatura	Ni placcato
Corsa nominale	10,0 mm
Forza della molla	Carico 350±70 gf 10,0 mm
Tempi di consegna	7-10 giorni

Nostro servizio

1. Possiamo rispondere alla tua richiesta entro 24 ore lavorative.
2. Il design personalizzato è disponibile e gli OEM sono i benvenuti.
3. Possiamo consegnare i perni della sonda ai nostri clienti in tutto il mondo con velocità e precisione.
4. Possiamo fornire al nostro cliente il prezzo più basso con prodotti di alta qualità

Prodotti Principali

1.Perno caricato a molla (singolo) per test PCB, ICT, FCT ecc;
2. Pin Pogo (connettore) per stabilire una connessione tra due circuiti stampati per applicazioni di ricarica, localizzazione, batteria, semiconduttori e interconnessione;
3. Sonda a doppia estremità per test BGA e semiconduttori;
4. Perno universale senza molla, perno di rivestimento, perno LM con serie QZ e VZ;
5. Sonda ad alta corrente, sonda interruttore, ago capacitivo;
6.Terminale e presa/presa;
7. Altri componenti elettronici correlati, cavo 30 # OK, serrature Jig, POM, cerniera in ferro ecc

Se hai bisogno di articoli personalizzati, non esitare a inviarci una richiesta per ulteriori soluzioni!

Pacchetto:

Flusso di produzione

1. Raw material warehouse

2. Lathe workshop

3. Assemble workshop

4. Quality inspection

5. Finished products

6. Packing

Controllo di qualità

1. Agilent current testing

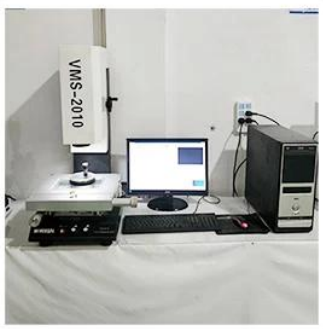

2. Quadratic element

3.Load Curve Meter

4.Bond Test

5.Life Fatigue Test

6.Microscope

FAQ:

Q1.Sei un produttore?

A1: (**produttore di sonde in ottone Cina**) Sì, siamo un produttore esperto con i nostri stampi e linee di produzione.

Q2.Che ne dici della qualità dei prodotti?

A2: I nostri tecnici e team di controllo qualità testano i prodotti uno per uno utilizzando la linea di invecchiamento, dispositivi e strumenti professionali per garantire la qualità di tutti i prodotti.

Q3.Che ne dici del prezzo?

A3: Siamo un produttore e offriamo sempre ai nostri clienti i prezzi più competitivi.

Q4.Come effettuare un ordine?

A4: Contatta il servizio online o inviaci direttamente un'e-mail, ti risponderemo presto con il prezzo del prodotto, le specifiche, l'imballaggio ecc. Grazie.

Q5.Posso acquistare campioni da voi?

R5: Sì! Siete invitati a effettuare un ordine del campione per testare la nostra qualità e servizio superiori, m i campioni fissi sono accettabili.

Q6.Posso visitare la vostra fabbrica?

A6: Sì, benvenuto a visitare la nostra fabbrica al momento opportuno.

Q7.Come posso effettuare ordini OEM o ODM?

A7: Abbiamo diverse elaborazioni di stampa per OEM diverso /ODM ordini . P contatto di locazione noi con il servizio online or inviaci un'e-mail direttamente.

Q8. Come dovrei pagare i miei ordini?

A8: Puoi pagare con T/T , L/C a vista sarebbe disponibile per la banca qualificata e il MOQ richiesto per ciascun ordine.

La logistica:

Spedizione dell'ordine di esempio tramite DHL, UPS, FedEx, TNT, EMS ecc

Per la consegna di ordini di massa, può essere facoltativa con termini Exwork, FOB, CNF, CIF via aerea o via mare in base allo spedizioniere dell'acquirente o al nostro

Certificazioni

2023 ISO Certificate

Patent for Coaxial Structure

Patent for Honeycomb current probe

Spettacolo di fabbrica:

SFENG胜峰探针

Mostra e fiera

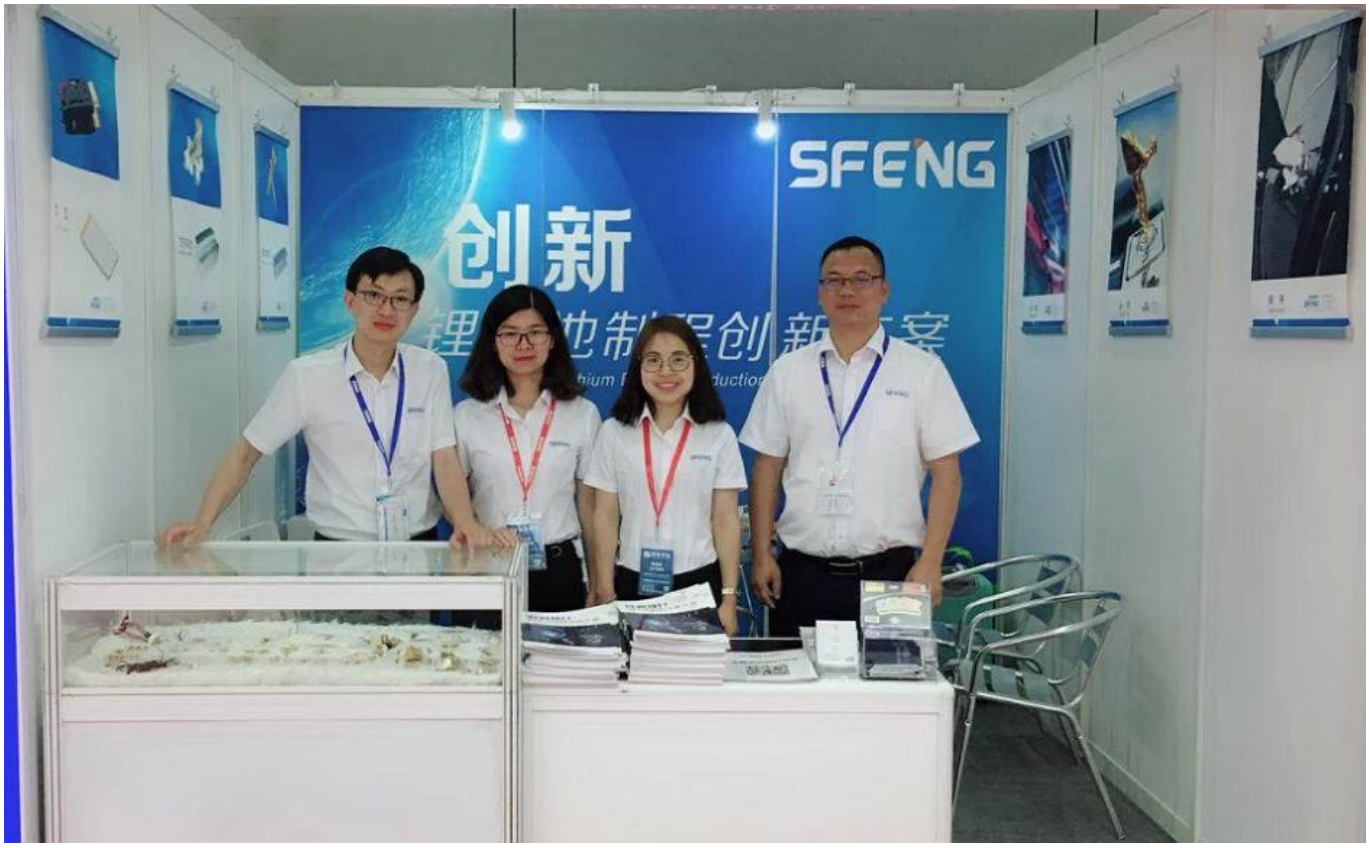
SFENG
创新

CIBF2021
苏州胜亿福睿电子科技有限公司
Suzhou Shengyifurui Electronic Technology Co., Ltd
No.3B013