Specifiche di prodotto

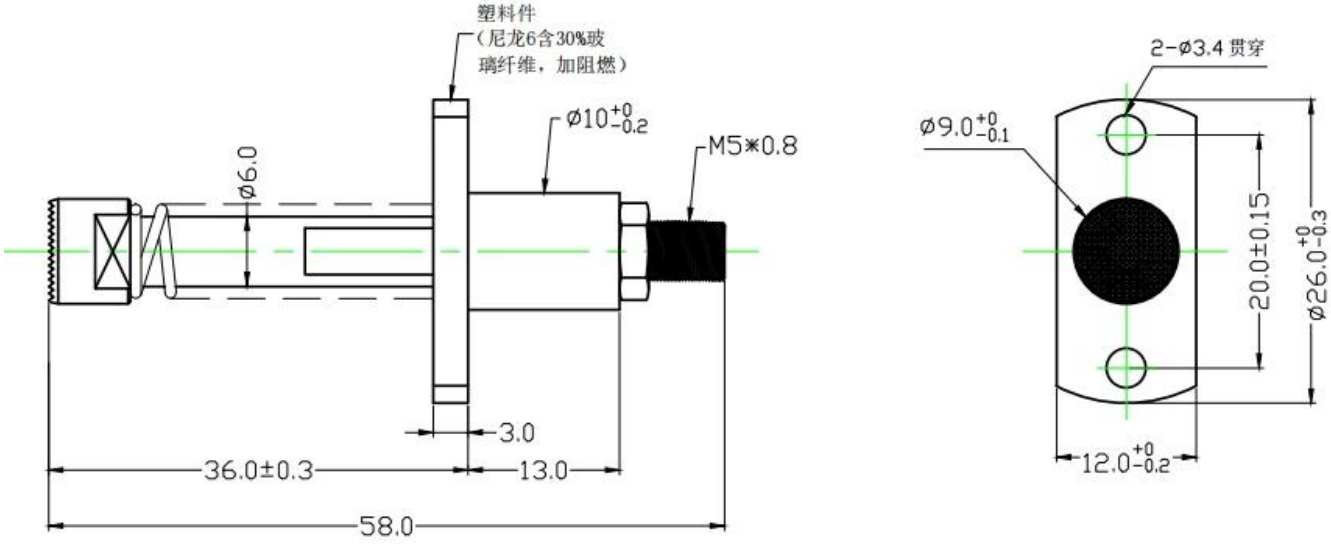

Modello	Pin della sonda di corrente SF-30A (9,0 * 58,0)
Materiali	Ottone
Misurare	9,0 x 58 mm
Attuale valutazione	30A
Primavera forza	2500 g

Immagine del prodotto

Nostro servizio

1. Possiamo rispondere alla tua richiesta entro 24 ore lavorative.

2. Il disegno personalizzato è disponibile e l'OEM è accolto favorevolmente.

3. Possiamo consegnare i pin della sonda ai nostri clienti in tutto il mondo con velocità e precisione.

4. Possiamo fornire al nostro cliente il prezzo più basso con un prodotto di alta qualità .

Prodotti Principali

Pin caricato a molla (singolo) per test PCB, ICT, FCT ecc.;

Pogo pin (connettore) per stabilire la connessione tra due circuiti stampati per applicazioni di ricarica, localizzazione, batterie, semiconduttori e interconnessione;

Sonda a doppia estremità per test BGA e semiconduttori;

Perno universale senza molla, perno rivestimento, perno LM con serie QZ e VZ;

Sonda ad alta corrente, sonda di commutazione, ago capacitivo;

Terminale e presa/presa;

Altri componenti elettronici correlati, cavo 30 # OK, serrature Jig, POM, cerniera in ferro ecc

Controllo di qualità

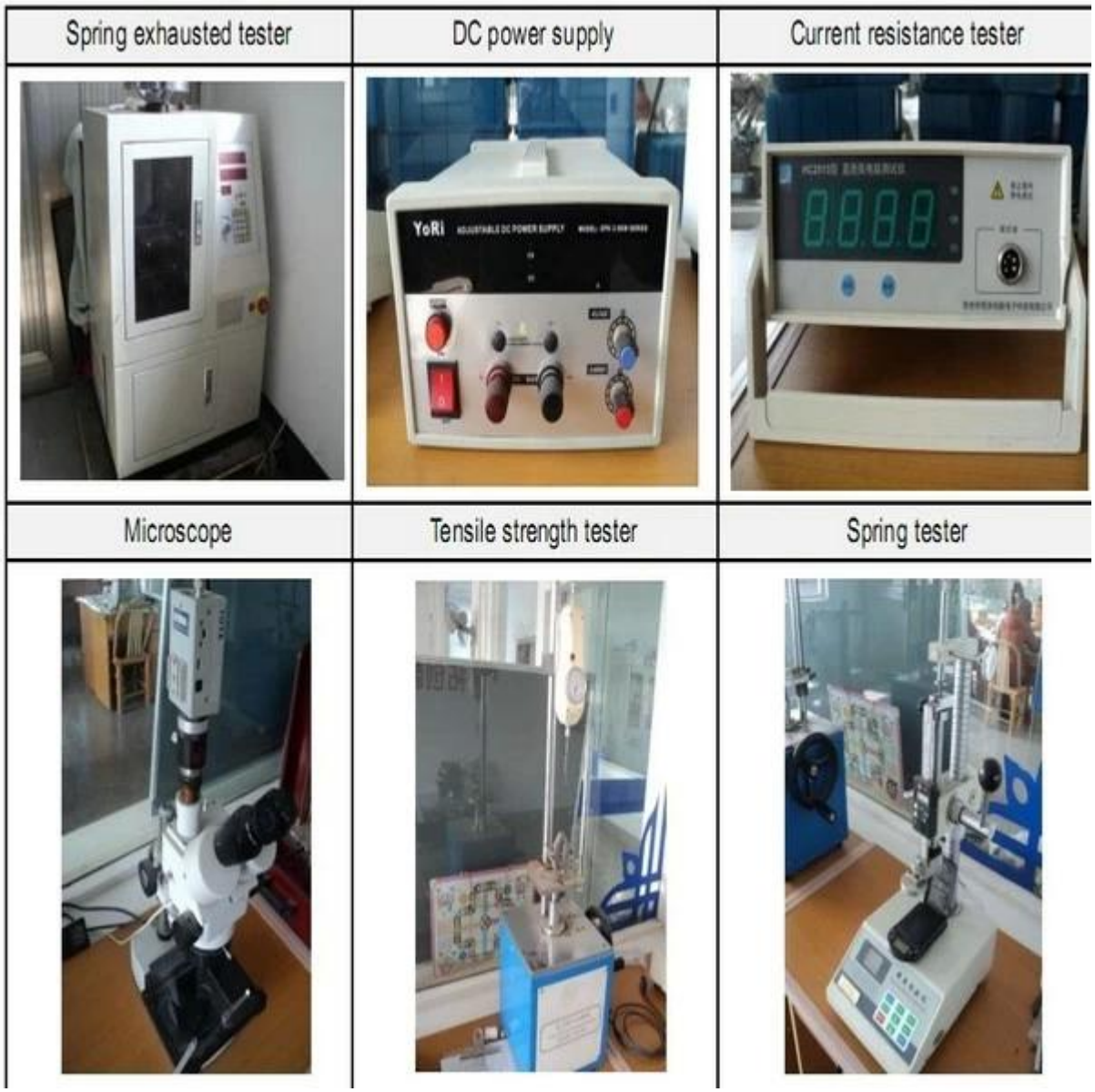

Immagine dell'imballaggio

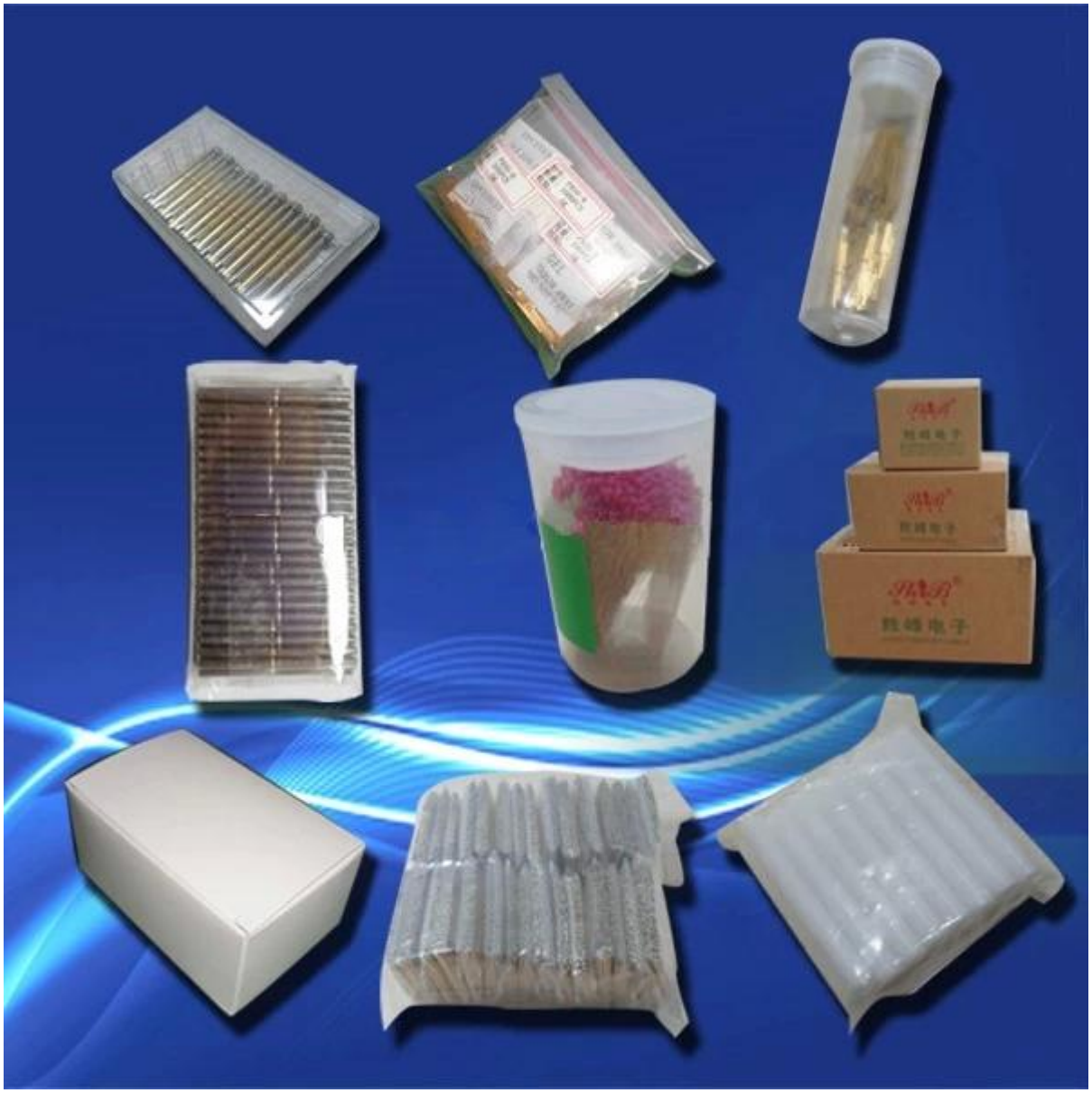

Fabbrica Immagine

SFENG
The China's The World's
胜峰科技(宁波)有限公司
868