Specifiche di prodotto

Marca	SFENG
Codice articolo	SF-PH-15
Stantuffo	Becu
Barile	POM
Primavera	SUS304
Forza della molla	320 g
Viaggio completo	15.0
MOQ	100

Immagine del prodotto

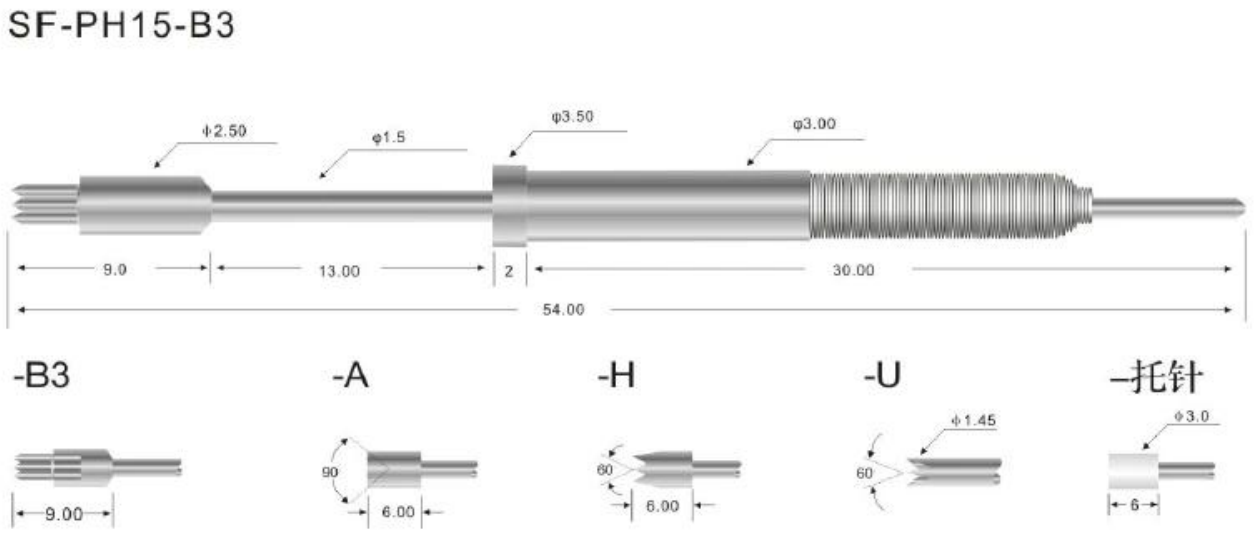

Nostro servizio

1. Possiamo rispondere alla tua richiesta entro 24 ore lavorative.

2. Il design personalizzato è disponibile e gli OEM sono i benvenuti.

3. Possiamo consegnare i perni della sonda ai nostri clienti in tutto il mondo con velocità e precisione.

4. Possiamo fornire al nostro cliente il prezzo più basso con prodotti di alta qualità.

Prodotti Principali

Perno caricato a molla (singolo) per test PCB, ICT, FCT ecc;

Pin Pogo (connettore) per stabilire una connessione tra due circuiti stampati per applicazioni di ricarica, localizzazione, batterie, semiconduttori e interconnessione;

Sonda a doppia estremità per test BGA e semiconduttori;

Perno universale senza molla, perno rivestito, perno LM con serie QZ e VZ;

Sonda per alta corrente, sonda interruttore, ago capacitivo;

Terminale e presa/presa;

Altri componenti elettronici correlati, cavo 30# OK, serrature Jig, POM, cerniera in ferro ecc

Controllo di qualità

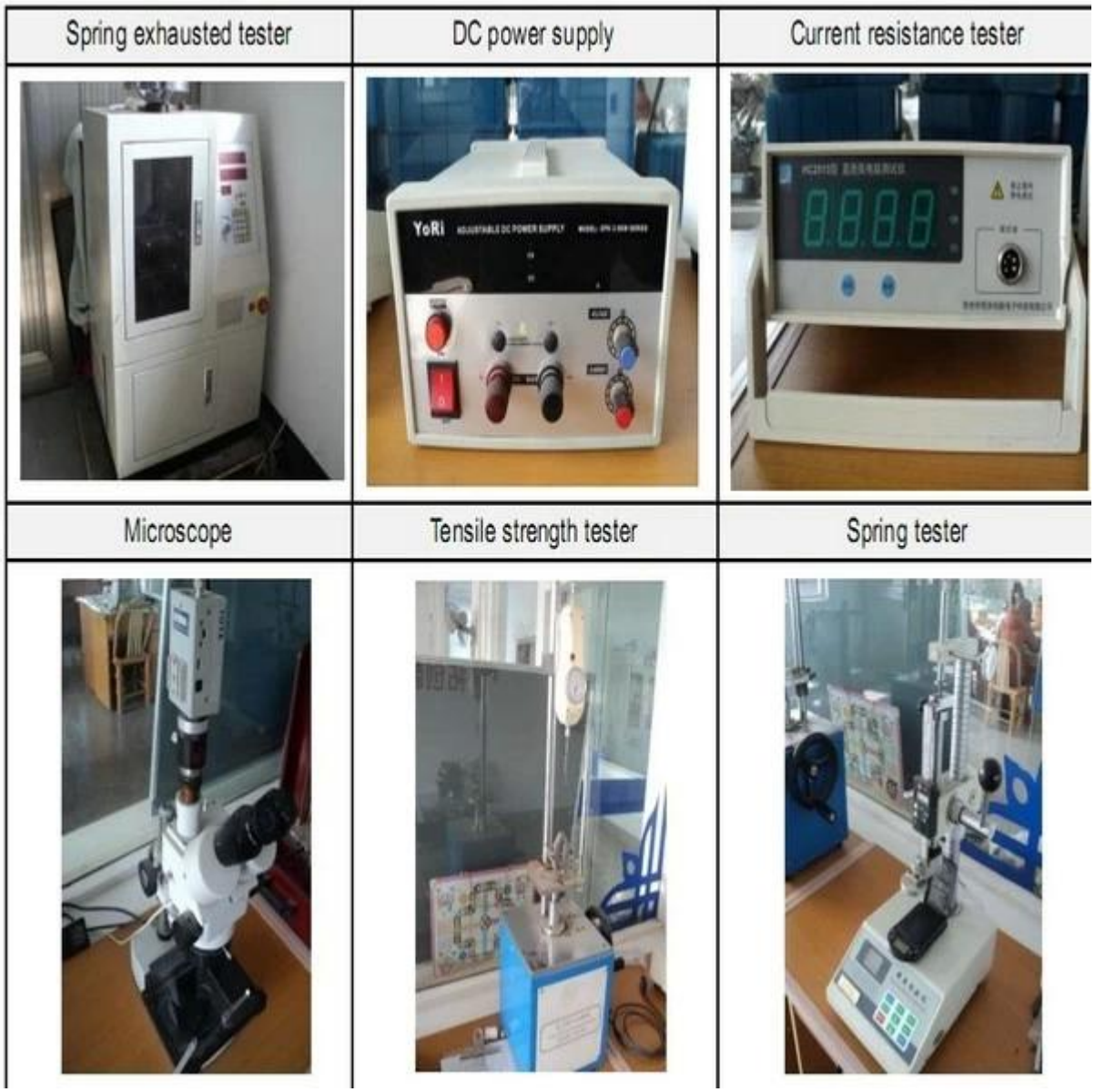

Immagine dell'imballaggio

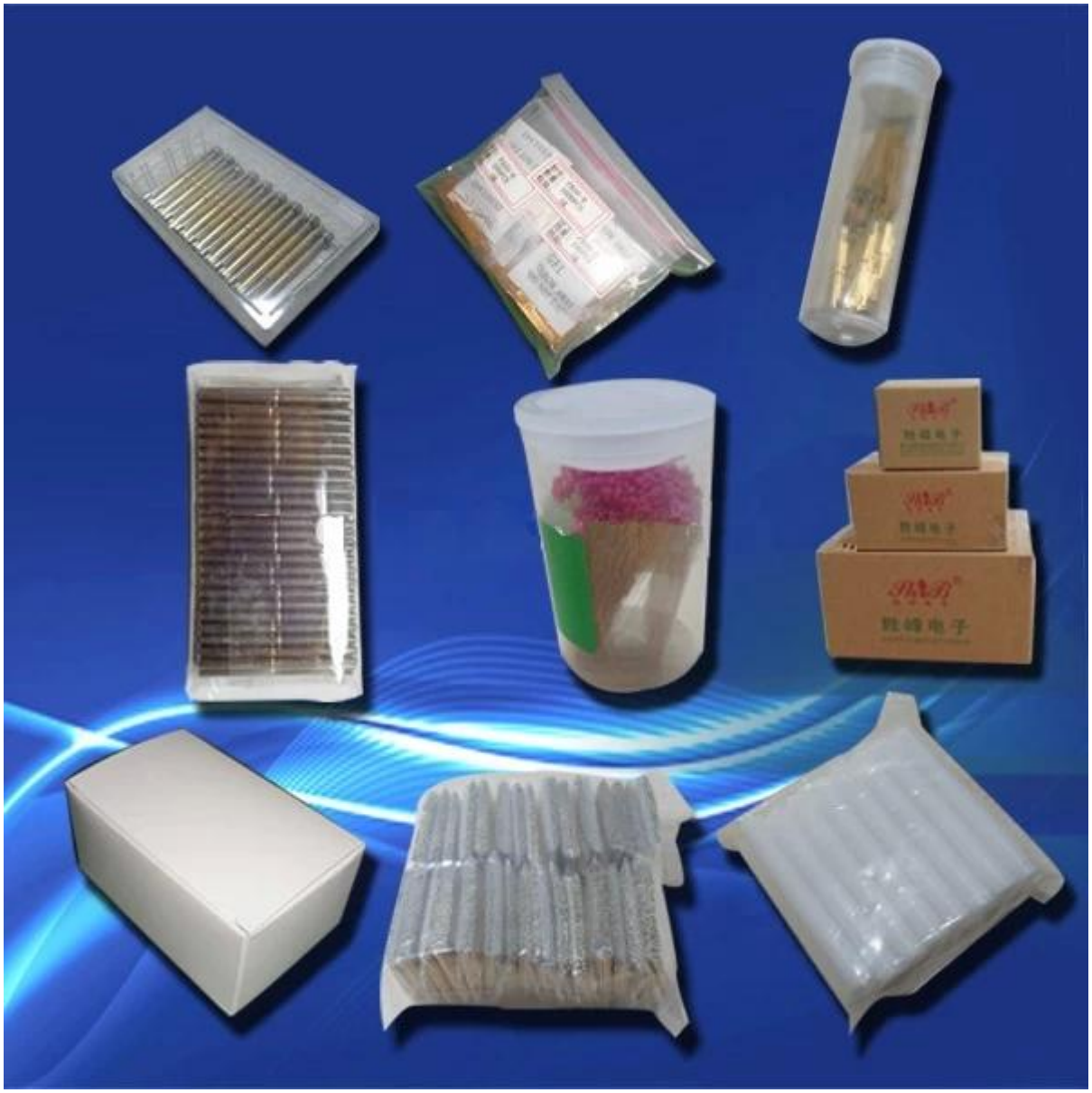
胜峰电子