10A□□□□□□□□□□□□□□□□□□□□

□□□□

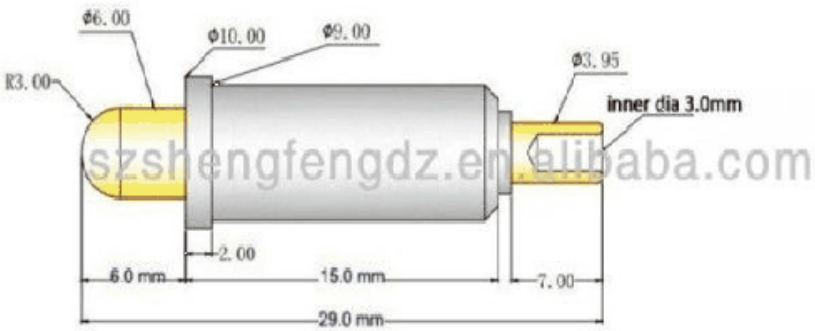

规格

型号：[illegible]

管子材料：黄铜[illegible]上镀镍

针杆：黄铜镀金

弹簧：不锈钢

弹簧压力：2/3行程处弹力[illegible]±10%

电流：[illegible]A

□□□□□□□

1.□□□□□□□□□□24□□□□□□□□□□□□□□□□□□

2.□□□□□□□□□□□□□□□□□□□□□□OEM□□□□□□□□□□□

3.□□□□□□□□□□□□□□□□□□□□□□□□□□□□□□□□□□□□□□

4.□□□□□□□□□□□□□□□□□□□□□□□□□□□□□□□□□□□□□□

□□□□

PCB□ICT□FCT□□□□□□□□□□□□□□□□□□□□□□□□□□□□□

□□□□ 2□□

BGA□□□□□□□□□□□□□□□□□□□□□□□

□□□□□□□□□□□□□□□□□□□□□□□□□□LM□□□QZ□□□VZ□□□□;

□□□□□□□□□ □□□□□□□□□□□□□□□□;

□□□□□□&□□□□□□□/□□□□;

□□□□□□□□□□□□30□OK□□□□□□□□□□□POM□□□□□□□□□□□

□□□□

□□□□□□□□□□