□□□□□□□

SFENG 1984 □□□□□□□

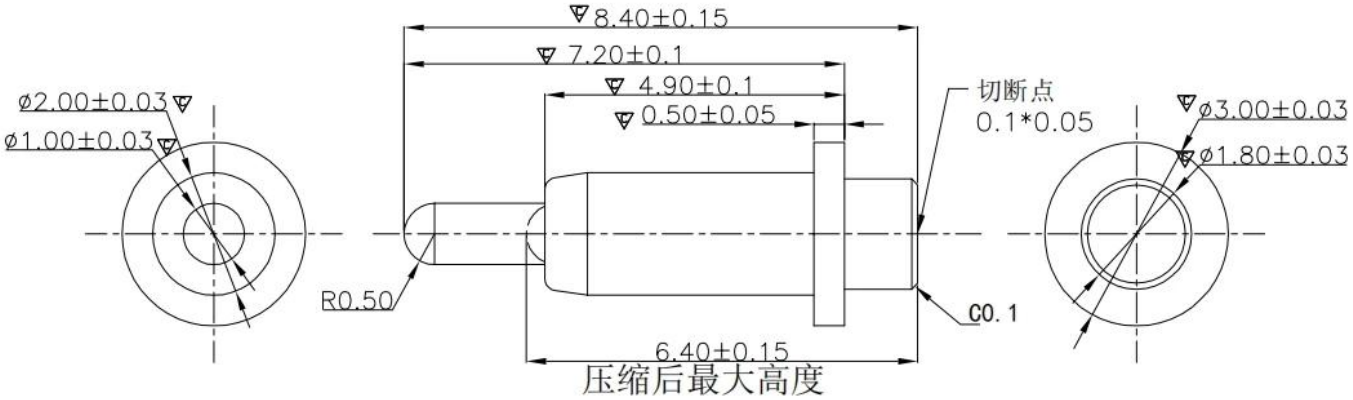

NNOTE:
PRODUCT TO BE MET ROHS
1. MATERIAL
   PLUNGER:BRASS, 2U"GOLD PLATING 50-100u"MIN.NICKEL UNDERPLATED.
   BARREL:BRASS,2U"GOLD PLATING 50-100u"MIN.NICKEL UNDERPLATED.
   SPRING:SUS304
2. SPECIFICATION:
   ELECTRICAL.
   CURRENT RATING:12VDC,3A
   CONTACT RESISTANCE :50mΩ Max.
   ENVIRONMENTAL:
   TEMPERATURE RANGE:-40~85°C

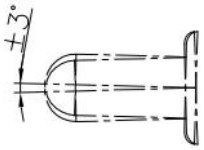

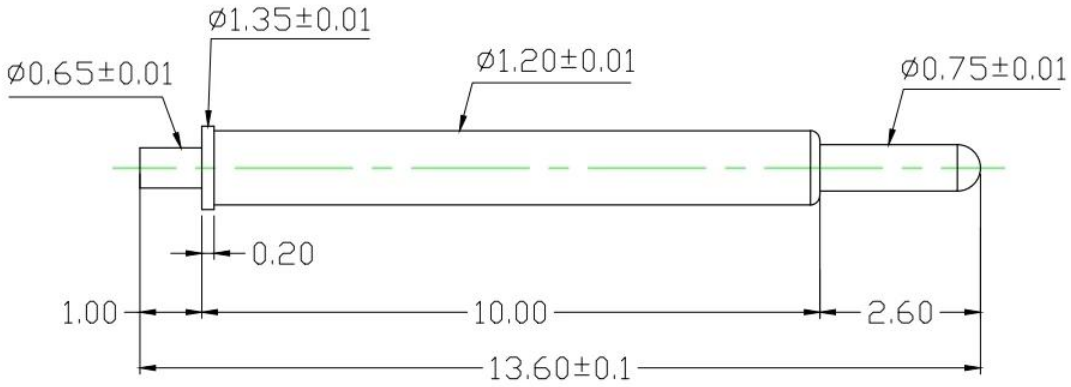

Materials(Plated)（材質與鍍層）：
Barrel(針套) ：Brass(黃銅) , Au on Ni Plated
Plunger(針軸) ：Ph(铍銅) , Au on Ni Plated
Spring(彈弓) ：SWP（琴线） , Au on Ni Plated

Specifications（技術要求）：
Current Rating(額定電流) ：1A
Contact Resistance(接觸電阻) ：80mΩ
Full Stroke(滿沖程) ：2.6mm
Rated Stroke(額定沖程) ：1.8mm
Spring Force(額定彈力) ：50±15%gf@ load 1.8mm

标记	处数	更改文件号	签 字	日 期
设 计			标 准 化	
校 对			审 定	
审 核			制 图	HJQ
工 艺			日 期	2019-6-26

名 称:
SF-Pogo pin1.2X13.6-J

图 样 标 记	视 图	质 量	比 例
S A			/

共 1 页 第 1 页

胜峰科技

说明:
1.所有尺寸单位为mm
2.未注图示尺寸公差:按GB1804-79 11级精度执行

图纸编号:
SFKJ-20190625-107(1)

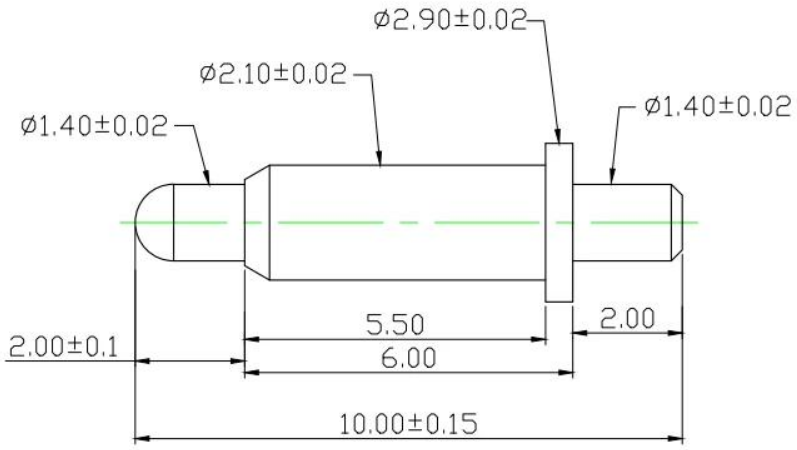

Materials(Plated)（材質與鍍層）：
Barrel(針套) ：Brass(黃銅) ，Au on Ni Plated
Plunger(針軸）：Brass(黃銅) ，Au on Ni Plated
Spring(彈弓) ：SUS（不锈钢线） ，/

Specifications（技術要求）：
Current Rating(額定電流) ：2A
Contact Resistance(接觸電阻) ：80mΩ
Full Stroke(滿沖程) ：2.0mm
Rated Stroke(額定沖程) ：1.2mm
Spring Force(額定彈力) ：100±20gf@ load 1.2mm
：150±30gf@ load 2.0mm

标记	处数	更改文件号	签 字	日 期	名 称: SF-Pogo Pin 2.1X10.0-J				胜峰科技
设 计		标准化			图样标记	视图	质量	比例	说明: 1.所有尺寸单位为mm 2.未注图示尺寸公差:按GB1804-79 11级精度执行
校 对		审 定			S A			1:1	图纸编号:
审 核		制 图	HJQ						
工 艺		日 期	2019-8-3		共 1 页	第 1 页			

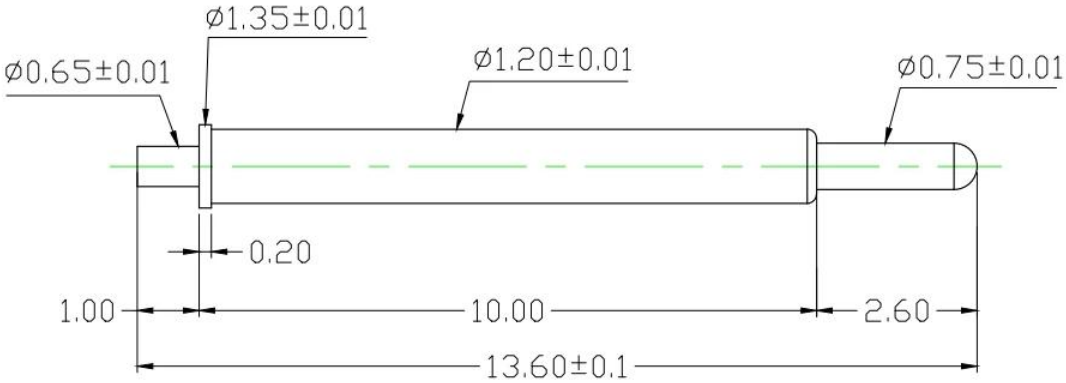

Materials(Plated)（材質與鍍層）：
Barrel(針套) ：Brass(黃銅) ，Au on Ni Plated
Plunger(針軸）：Ph(铍銅) ，Au on Ni Plated
Spring(彈弓) ：SWP（琴线） ，Au on Ni Plated

Specifications（技術要求）：
Current Rating(額定電流) ：1A
Contact Resistance(接觸電阻) ：80mΩ
Full Stroke(滿沖程) ：2.6mm
Rated Stroke(額定沖程) ：1.8mm
Spring Force(額定彈力) ：50±15%gf@ load 1.8mm

标记	处数	更改文件号	签 字	日 期	名 称: SF-Pogo pin1.2X13.6-J				胜峰科技
设 计		标准化			图样标记	视图	质量	比例	说明: 1.所有尺寸单位为mm 2.未注图示尺寸公差:按GB1804-79 11级精度执行
校 对		审 定			S A			/	图纸编号: SFKJ-20190625-107(1)
审 核		制 图	HJQ						
工 艺		日 期	2019-6-26		共 1 页	第 1 页			

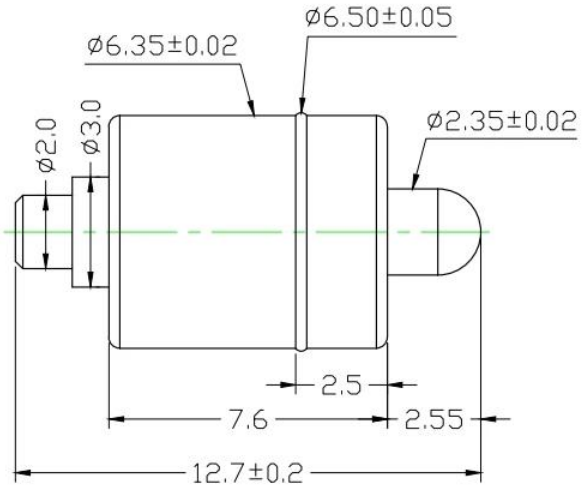

Materials(Plated)（材質與鍍層）：
Barrel(針套) ：Brass(黄銅) ，Au on Ni Plated
Plunger(針軸) ：Brass(黄銅) ，Au on Ni Plated
Spring(彈号) ：SUS（不锈钢線） ，/

Specifications（技術要求）：
Full Stroke(滿沖程) ：2.5mm
Rated Stroke(額定沖程) ：2.0mm
Spring Force(額定彈力) ：200±20%gf@ load 2.0mm

标记	处数	更改文件号	签 字	日 期
设 计		标准化		
校 对		审 定		
审 核		制 图	HJQ	
工 艺		日 期	2019-6-4	

名 称:
SF-Pogo pin6.35X12.7-J

图样标记	视图	质量	比例
S A			/

共 1 页 第 1 页

胜峰科技

说明:
1. 所有尺寸单位为mm
2. 未注图示尺寸公差:按GB1804-79 11级精度执行

图纸编号:

半成品	名 称	图纸编号	数量	备 注
5	SF-XX-XX-XX	SFKJ-XXX-XX-XX	/	
4	SF-XX-XX-XX	SFKJ-XXX-XX-XX	/	
弹簧	SF-Pogo pin2.1X11.0-J-S	SFKJ-20190312-014(4)	1	
针套	SF-Pogo pin2.1X11.0-J-B	SFKJ-20190312-014(2)	1	
针头	SF-Pogo pin2.1X11.0-J-P	SFKJ-20190312-014(3)	1	

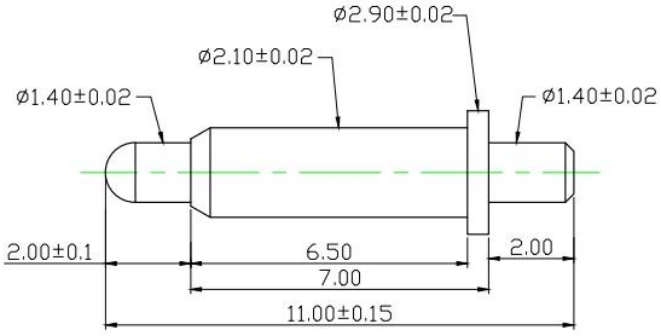

Materials(Plated)（材質與鍍層）：
Barrel(針套) ：Brass(黄銅) ，Au on Ni Plated
Plunger(針軸) ：Brass(黄銅) ，Au on Ni Plated
Spring(彈号) ：SUS（不锈钢线） ，/

Specifications（技術要求）：
Current Rating(額定電流) ：2A
Contact Resistance(接觸電阻) ：80mΩ
Full Stroke(滿沖程) ：2.0mm
Rated Stroke(額定沖程) ：1.2mm
Spring Force(額定彈力) ：100±20gf@ load 1.2mm
：150±30gf@ load 2.0mm

标记	处数	更改文件号	签 字	日 期
设 计		标准化		
校 对		审 定		
审 核		制 图	HJQ	
工 艺		日 期	2019-3-12	

名 称:
SF-Pogo Pin 2.1X11.0-J

图样标记	视图	质量	比例
S A			1:1

共 1 页 第 1 页

胜峰探针

说明:
1. 所有尺寸单位为mm
2. 未注图示尺寸公差:按GB1804-79 11级精度执行

图纸编号:SFKJ-20190311-014(1)

□□□□□□□

1. □□□□□□□□24□□□□□□□□□□□□□□□□□□□

2. □□□□□□□□□□□□□□□□□□□□□□□□□OEM □□□□□□□□□

3. □□□□□□□□□□□□□□□□□□□□□□□□□□□□□□□□

4. □□□□□□□□□□□□□□□□□□□□□□□□□□□□

□□□□□

1.PCB□ICT□FCT□□□□□□□□□□□□□□□□□□□□□□□□□;

2. □□□ 2 □□□□□□□□□□□□□□□□□□□□□□□□□□□□□ □□ (□□□□)□

3. BGA □□□□□□□□□□□□□□□□□□□□□

4.□□□□□□□□□□□□□□□□□□□□□□□□□□□□□□□□QZ□□□VZ□□□□□□LM□□;

5.□□□□□□□□□□□□□□□□□□□□□□□□□□□;

6.□□□□□□□□□□□□□/□□□□□;

7.□□□□□□□□□□□□30# OK□□□□□□□□□□□□□POM□□□□□□□□□

□□□□□□□□□□□□□□□□□□□

1. Raw material warehouse

2. Lathe workshop

3. Assemble workshop

4. Quality inspection

5. Finished products

6. Packing

1. Agilent current testing

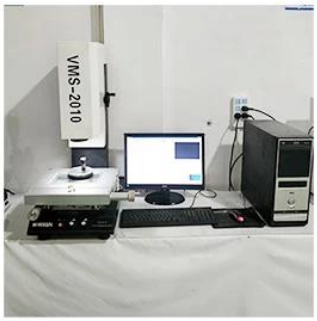

2. Quadratic element

3.Load Curve Meter

4.Bond Test

5.Life Fatigue Test

6.Microscope

2023 ISO Certificate

Patent for Coaxial Structure

Patent for Honeycomb current probe

□□□□□□□

□□□□□□□DHL□UPS□FedEx□TNT□EMS□□□□□□□□□□

□□Exwork□FOB□CNF□CIF □□□□□□□□□□□□□□□□□□□□□□□□□□□□□□

□□□□□□□

Q1.□□□□□□□□

A1: □□□□□□□□□

A5: □□□□