□□□□

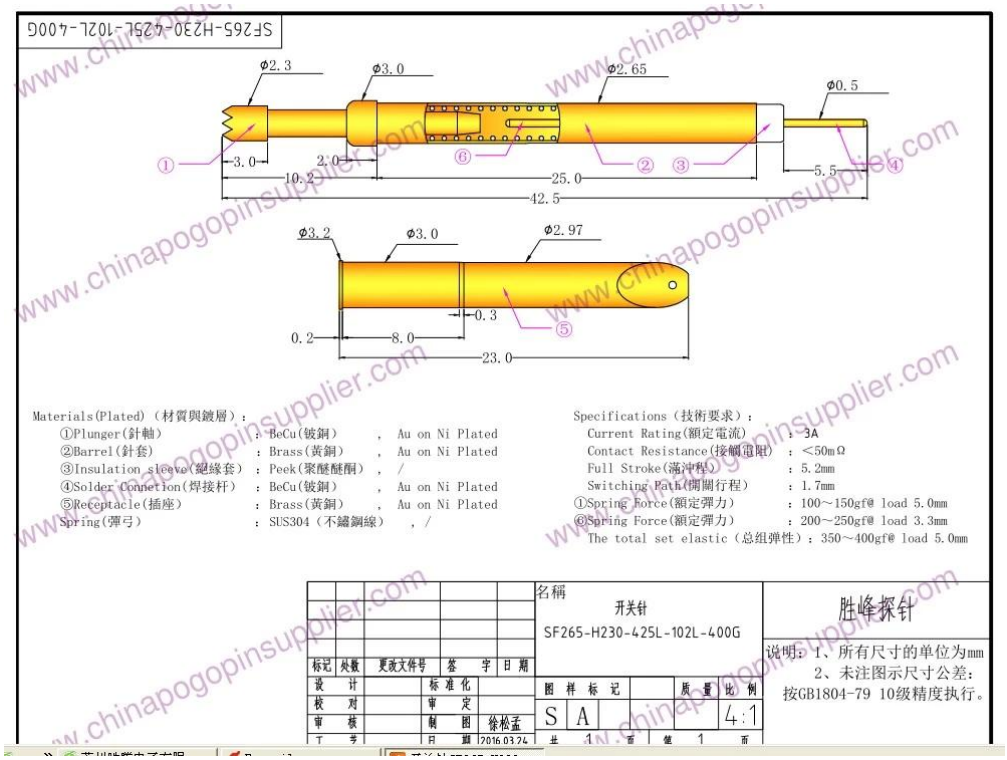

□□□□

1. □□□□□□□□□□□□□□□□□□□□ 24□□□□□□□□□□□□□□□□□□□□

2. □□□□□□□ □□□□□□□□□oem □□□□□□□□

3. □□□□□□□□□□□□□□□ □□□□□□□□□□□□□□□□□□□□□□□□□□□□

4. □□□□□□□□□□□□□□□ □□□□□□□□□□□□□□□□□□□□□□□□□□□□

□□□□

□□□ pcb□ict□fct □□□□□□□□□□□□ (□□) □□□□□□□;

□□□□□□□□ (□□□□) □□□□□□□□□□□□□□□□□□□□□□ & □□□□□□□□□□□□□□□□□□□□□□□2□□□□□□□□□□□□□□□□□□□□

bga □□□□□□□□□□□□□□□□□□□□□□□□□;

□□□□□□□□□□□□□□□□□□□□□□□□□□□□□qz □ vz □□□□□ lm □□;

□□□□□□□□□□□□□□□□□□□□□□□□□□□□

□□□□□ & □□□□□□/socket;

□□□□□□□□□□□30 # ok □□□□□□□□□□□□pom□□□□□□□

□□□□

□□□