□□□□□

□□□□	SFENG
□□□□	SF-PP2.65*14.9
□□□□□□	□□□□□□□□□□□□□□□□□□□□□□□□
□□	□□□□□□□□□□□□□□□□
□	SUS
MOQ	100□
□□□□□□	□□□□□□□□□□□□7□□□

□□□□

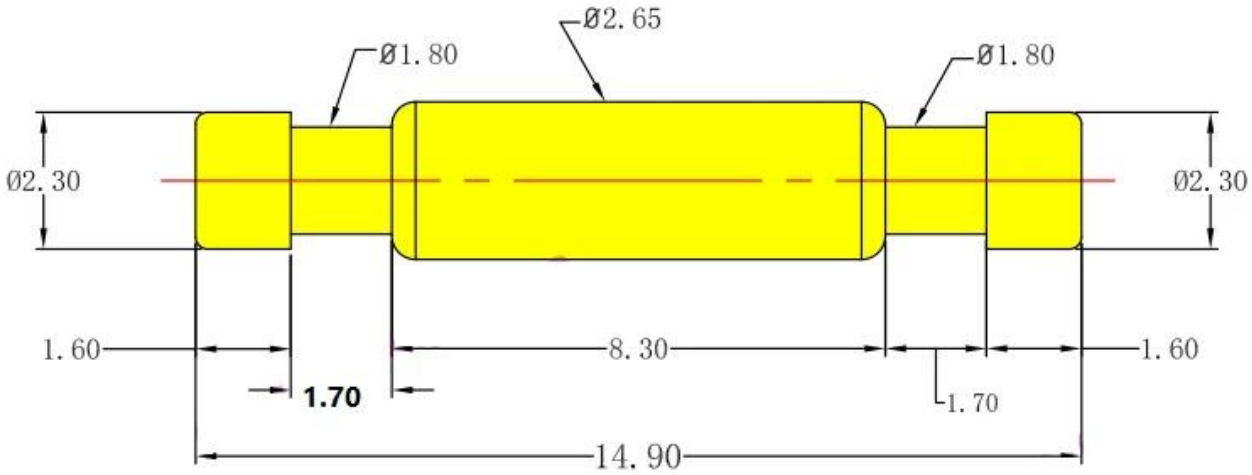

□□□□□□□

1.24□□□□□□□□□□□□□□□□□□□□□□□□

2.□□□□□□□□□□□□□□□□□□□□□□□□□OEM□□□□□□□

3.□□□□□□□□□□□□□□□□□□□□□□□□□□□□□□□□

4.□□□□□□□□□□□□□□□□□□□□□□□□

□□□□

---PCB□ICT□FCT□□□□□□□□□□□□□□□□□(□□□□)□

---Pogo □□ (□□□□) □□ (□□□□□□□□) □□□□□□□□□□

□□□□□□□□□□□□□□□□□□□□□□□□□□□ 2 □□□□□□□□□

□□□□□□□□□□□□□;

---□□□□□□□□□□□□□□BGA□□□□□□□□;

---□□□□□□□□□□□□□□□□□□□□□□□□□□□□□QZ&VZ□□□□□□□LM□□;

---□□□□□□□□□□□□□□□□□□□□□□□□□...

---□□&□□□□□□□/□□□□;

---□□□□□□□□□□□30#OKwire□□□□□□□□POM□□□□□□□□□□□

□□□□

Spring exhausted tester	DC power supply	Current resistance tester
Microscope	**Tensile strength tester**	**Spring tester**

□□□□

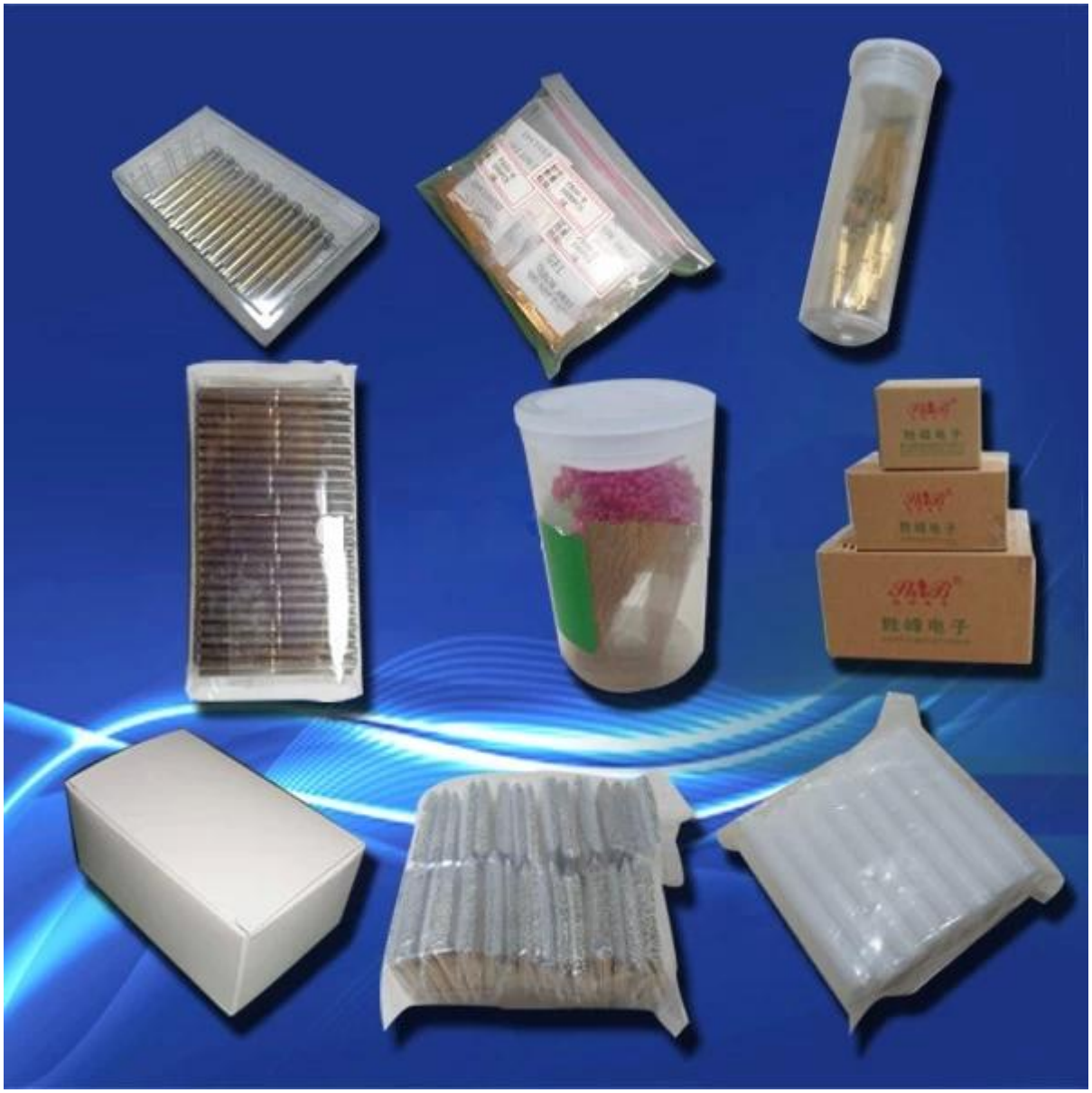
胜峰电子