□□□□

□□□□	SF-PPA5.5x49
□□□□□□□	□□□□□□□
□	□□
□	□□□□□□□
□□□	1000g±10□
Moq	500pcs
□□□□□□□	7□

□□□□

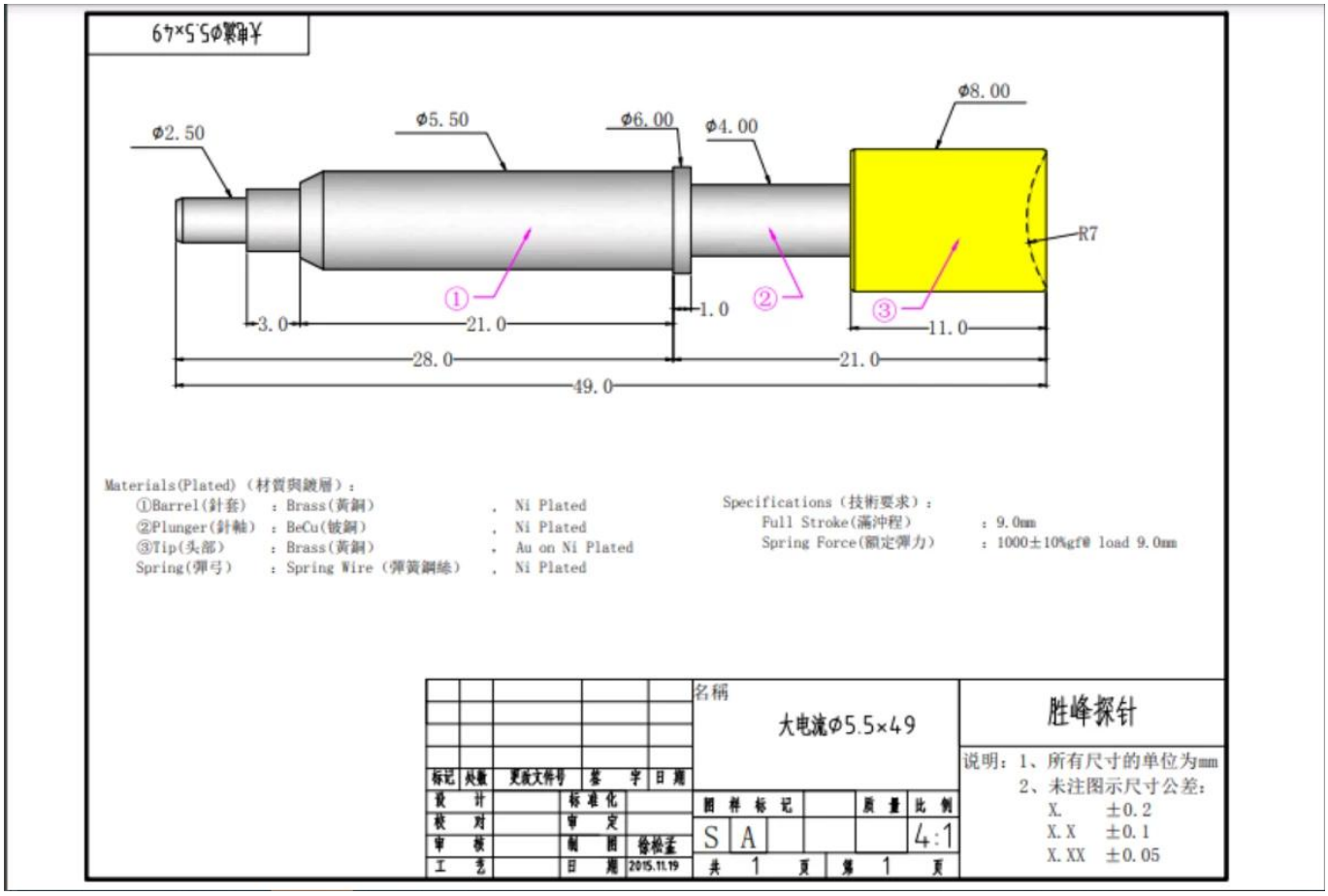

□□□□□□□□

SFENG
The China's The World's

□□

SFENG 胜峰探针
（宁波）有限公司
4800-9000元招聘：数控人员
金沅创新产业园