□□□□□ □□□□□ □□□□□□ □□□□□□ □□□□□ □□□□□ □□□□□ SF-265-F300

[□□□□□□□□□□□□□□]

□ [□□□□□□□□□] □□□□□□□□□□□□□□ □□□□□□ □□□□□□□□□□□□□□□□□□□□□□□□□□□□□□□□□ [□□□□□□□□□] □□□□□□□□□□ □□□□□ □□□□□□□□□□□□□□□□□ □□□□□ □□□□□□□□□□□□□□ □□ □□

□□□□□ □□□ SFENG □□□□□□□□□□□□□□□□□□□□ □□□□□ □□□□□□□□□□□□□□

□□□□□□□□□□□□

□□□□□□□□□□□□□	SF265-F300
□□□□□□□	□□□□□□□□□□□□□□□□□□□□□□□
□□□□□	□□□□□□□□□□□□□□□
□□□□□□	□□□
□□□□□	□□□□□□□□□□□□□□
□□□□□ □□□□□ □□□□□□□	□□□□□□□□□□□□□□□
□	SWP
□□□□□□□□□□□	□□□□□□□□

□□□□□□□□□□□□□□□□□□□□□□□□□□□□□□□□□ □□ □□ □□□ □□□□□□□□□□□□□□□□□□□□□□□□□□□□□□□□□□□□□□□.

*□□□□□

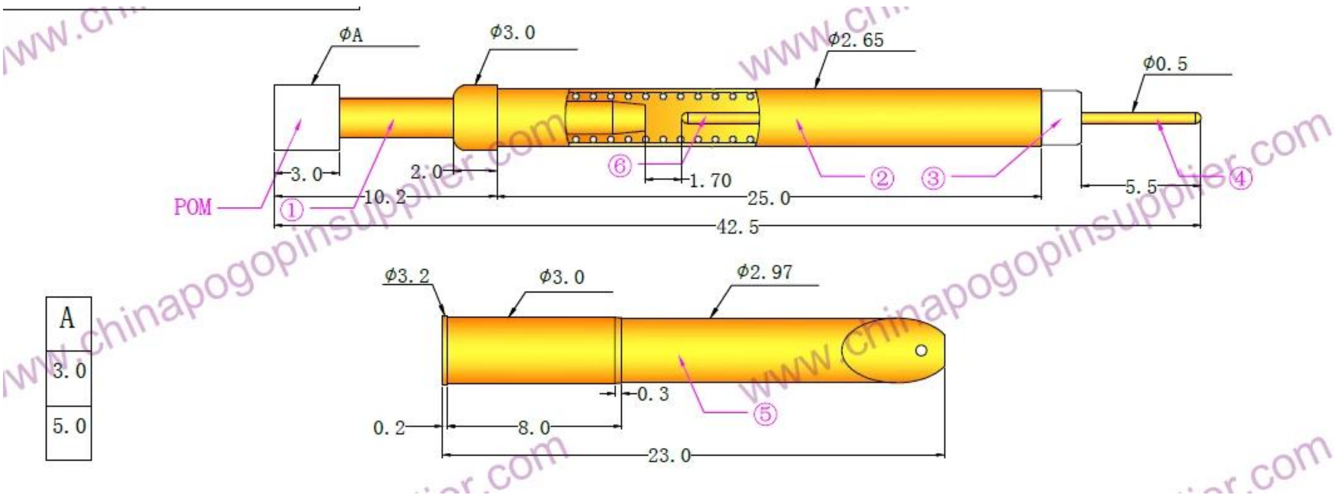

*SFENGbingOTHERbulbPRODUCTS

a.PCB□ICT□FCT□□□□□□□□□□□□□□□□□□□□

b.□□□□2□□□□□□□□□□□□□□□□□□□□□□□□□□□□□□□□□□□□□□□ c.BGA□□□□□□□□□□□□□□□□□□

d.□□□□□□□□□□□□□□□□□□□□□□□□□QZ□□□VZ□□□□□LM□□;

e.□□□□□□□□□□□□□□□□□□□□□

f.Terminal & □□□□□□/□□□□;

h. □□□□□□□□□□30# OK □□□□□□□□□□POM□□□□□□□

***FACTORYbingSHOW**