10A □□ □□ □□ □□ □ □□□□□□ □ □□ □

□□ □□

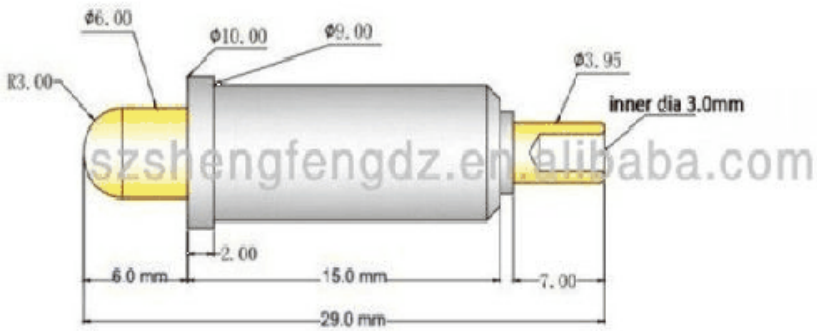

规格

型号：SF-PPA8.0*25(10A)

管子材料：黄铜H62-1上镀镍

针杆：黄铜镀金

弹簧：不锈钢

弹簧压力：2/3行程处弹力320g±10%

电流：10A

□□□ □□□

1. □□□ 24 □□ □□ □□ □□□ □□□ □□ □ □ □□□□.

2. □□□ □□ □□□□ □□□ □ □□□ OEM□ □□□□□.

3. □□□ □□□ □□□□ □ □□ □□□□ □□□ □□ □□□ □ □□□□.

4. □□□ □□□□ □□□□ □□□ □□ □□□□ □□ □ □ □□□□.

□□ □□

PCB, ICT, FCT □□□ □□ □□ □□□□□ □ (□□);

□□□□ (□□□)□ □□□□ □ □□ □□ □□ □□□ □□□□ □□, □□ □□, □□□, □□□ & □□ □□ □□ □□□□;

BGA □ □□□ □□□□□□ □□ □□□;

□□□□ □□□ □□□, □□ □, LM □ QZ □ VZ □□□;

□□□-□□□, □□□-□□□, □□□□□ □□;

□□□ & □□□ / □□;

□□ □□ □□ □□, 30 # OK □□, □□ □□ □□, POM, □ □□ □

□□ □□

□□ □□