□□ □□

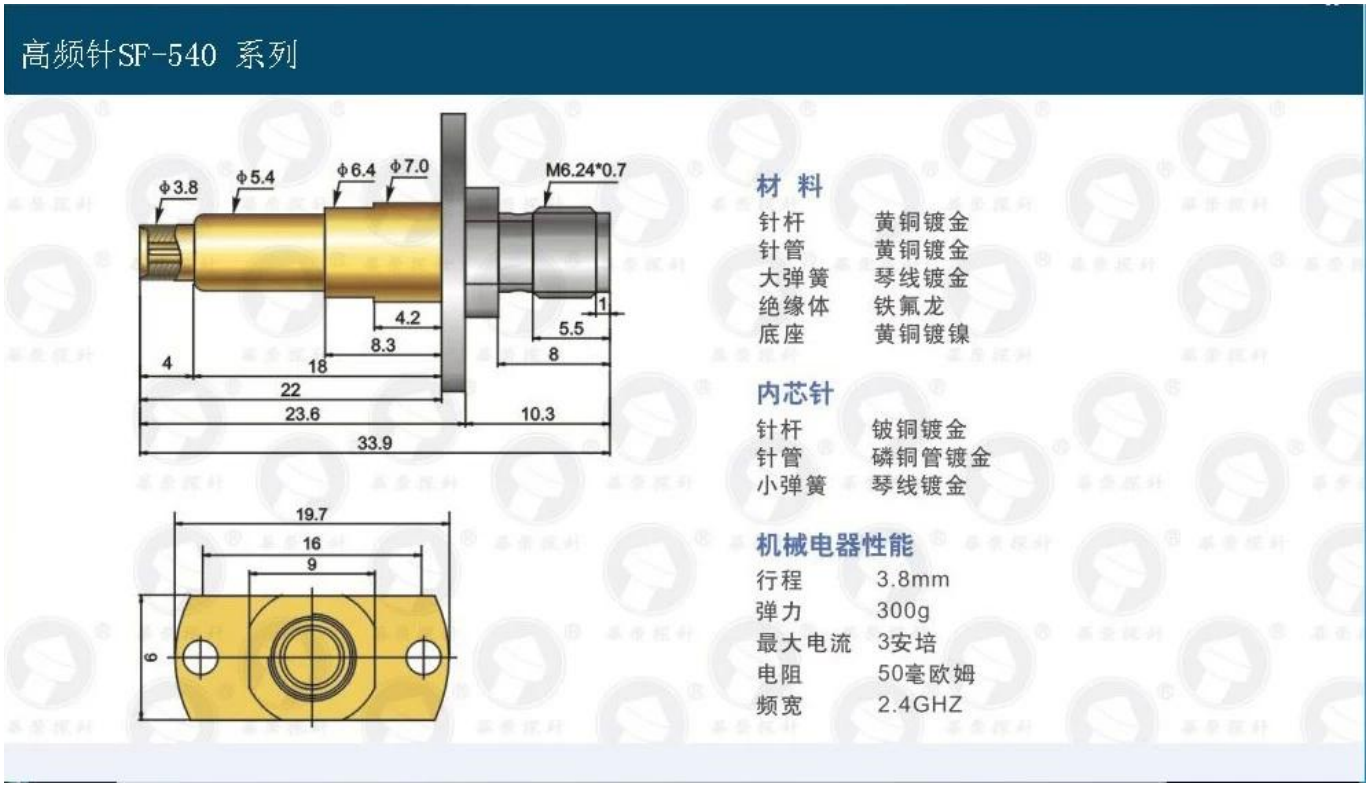

□□□ □□□

1. □□□ □□□ □ **24** □□ □□ □□ □□□ □□□□□□□.
2. □□□ □□ □□□ □□□ □ □□□ **OEM**□ □□ □ □.
3. □□□ □□ □□□ □ □□ □ □□□ □ □□ □□□ □□□ □□□□.
4. □□ □□□ □□□ □ □ □□ □□ □ □□ □□□ □□□ □□□ □ □□□□.

□□ □□

□ □□ □ **(□□) PCB,** □□ □ □□ □□, **FCT** □□□;
□□ □ **(□□□),** □□, □□, □□□, □□□, **2** □□ □□ □□□□; □□ □□ □□ □□□ □□
□□ □□-□□ □□□ **BGA** □ □□□ □□□;
GM □ □, □□□, **LM** □ **QZ** □□ **VZ** □□□;
□ □ □□□ □□ □□ □□□, □□□, □□□□;
□□□ □ □□/□□;
□□ □□□ □□ □□, □□□ □□, **Pom,** □ □□ **jigging 30 #** □□ □

□□ □□

Spring exhausted tester	DC power supply	Current resistance tester
Microscope	Tensile strength tester	Spring tester