□□ □□

□□	SFENG
□□ □□	SF-PH18
□□ □□ □□	4.30mm
□□ □□ □□	3.50mm
□□ □□	13.0mm
□□□□	300 □□
□□ □□□	5A
□□ □□	50mΩ

□□ □□

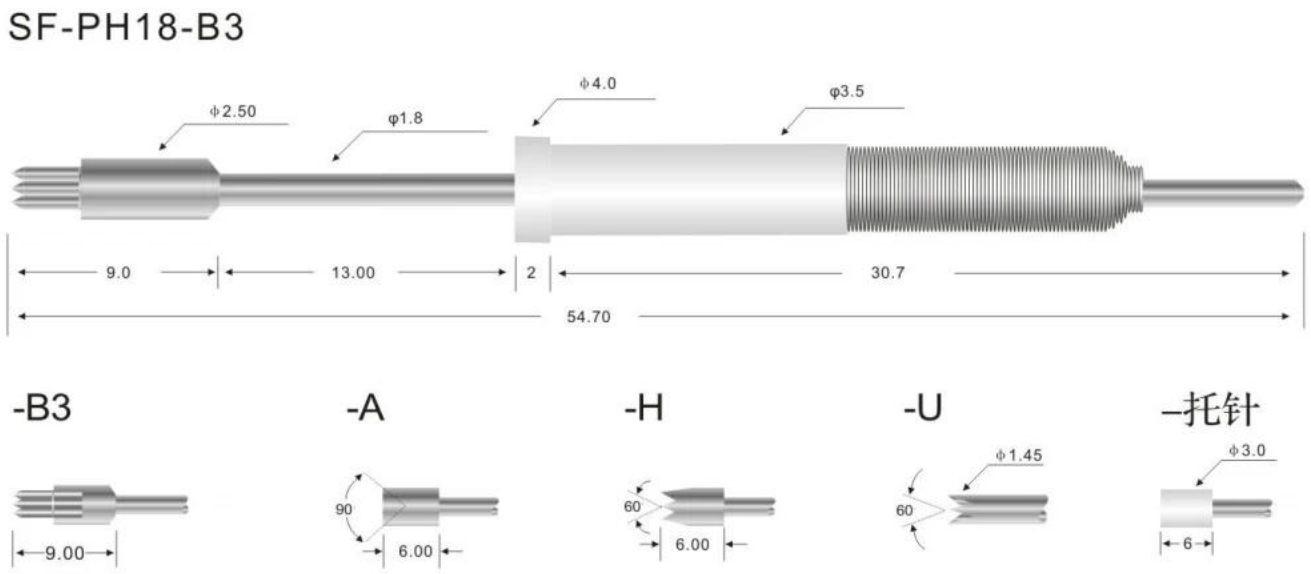

□□□ □□□

1. □□□ 24 □□ □□ □□□ □□□ □□□ □□□ □□ □ □□□□.

2. □□□ □□□□ □□□□ OEM□ □□□□□.

3. □□□ □□□ □□□□ □ □□ □□□□ □□□ □□ □□□ □ □□□□.

4. □□□ □□□□ □□□ □□□ □□ □□□□ □□ □ □ □□□□.

□□ □□

PCB, ICT, FCT □□□ □□ □□ □□□ □□ □(□□);

□□, □□ □□, □□□, □□□ □ □□□□□ □□□□□□□ □□ □ □□ □□ □□ □□ □□□ □□□□ □□ □(□□□)

BGA □ □□□ □□□□ □□ □□ □□□;

□□□□ □□ □□ □, □□ □, QZ □ VZ □□□□ □□ LM □;

□□□ □□□, □□□ □□□, □□□□□ □□;

□□□ □ □□□ /□□;

□□ □□ □□ □□, 30# OK □□□, □□ □□ □□, POM, □ □□ □

□□ □□

□□ □□□

SFENG胜峰探针
（宁波）有限公司
仪表人员
金沅创新产业园