□□ □□ □□□ □□ □□□ □□□ □□□ SF-265-F300

□□□ □□□ □□

□ □□□ □□□ □□□□□ □□ □□ □□□ □□ □□□ □ □□□□ □□□□ □□□ □□ □ □□□ □□□ □□□□. □□□ □□□□ □□ □□□□ □□□ □ □□ □□□ □□□ □□□□□. □□□ □□□□ □□□□ □□□□□ □□□□□ □□□□ □□□ □□□ □□□□ □ □□□□□.

□□□ □□□□ □□ □□ □□□ □□□ □□ □□□ □□ □□ □□□□ □□ □□□ □□□ □□□□□. SFENG □□□□ □□□ □□ □□□ □□□ □□□ □ □□□ □ □□□□.

□□□ □□□ □□

□□□ □□□ □□	SF265-F300
□□□ □□	Cu, Au on Ni □□□□□□
□□ □□	□□, Au on Ni □□
□□ □□□	□□ □□□
□□ □□	Be Cu, Au on Ni □□
□□□ □□□ □□□	□□, Au on Ni plated
□	SWP
□□□ □□□ □□	□□□□□ □□

□□□ □□□ □□□ □□□□□ □□ □□□ □□□ □□□ □□ □ □□□□ □□□□□. □□□ □□□ □□□ □□ □□□□□ □□ □□ □□□ □□□ □ □□□□ □ □□□ □□ □□ □□□ □ □□□ □□□□□ □□□ □□ □□□ □□□□□□□□.

*□□ □□

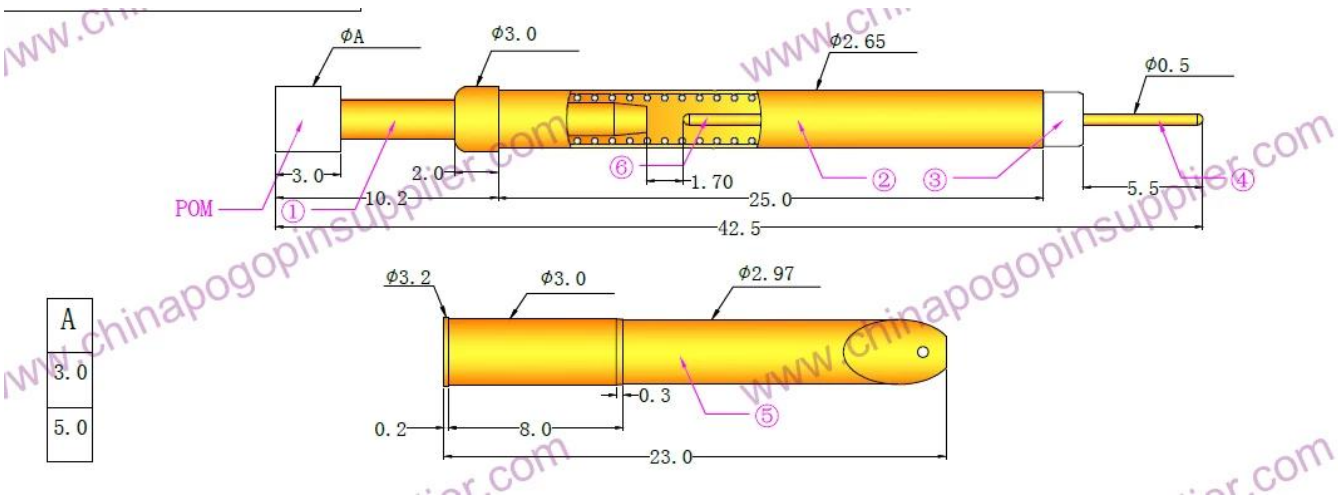

*SFENG □□ □□

a. PCB, ICT, FCT □□□ □□ □□ □□□ □□ □(□□)

b.□□ □(□□□)□ □□□ □□ □ □□ □□ □□ □□ □□□ (□□ □□) □□□ □□□□□. c.BGA □ □□□ □□□□ □□ □□ □□□;
d.□□□ □□ □□ □, □□ □, QZ □ VZ □□□□ □□ LM □;
e. □□□ □□□, □□□ □□□, □□□□□ □□
f.□□□ □ □□□/□□;
h. □□ □□ □□ □□, 30# OK □□□, □□ □□ □□, POM, □ □□ □

*□□ □