ProduCtspecificatie

Model	SF-7.0*50.5
Materiaal	Koper legering
Chuidige beoordeling	30A
Contactweerstand (initieel)	5.0mΩ
Volledige compressieslag	≥6,0 mm
Aanbevolen werkreizen	1,5 kg ± 20% (4,0 mm)

Producttekening

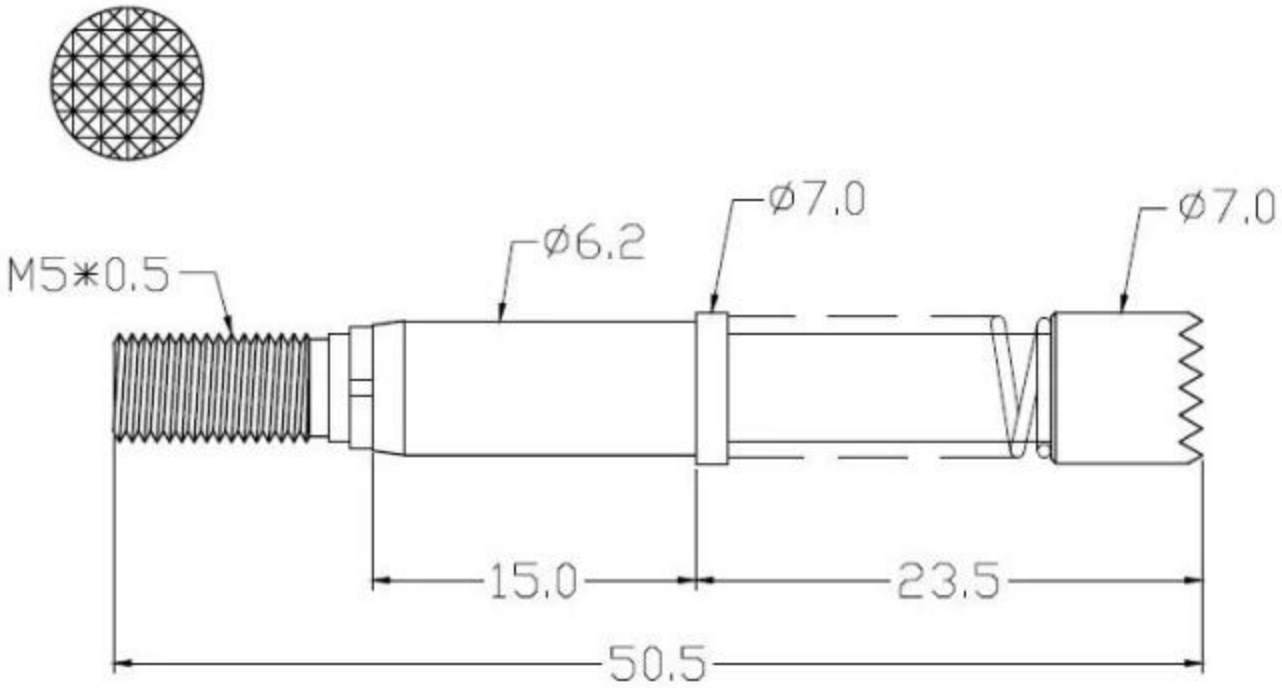

Onze service

1. We kunnen uw vraag binnen 24 werkuren beantwoorden.

2. Aangepast ontwerp is beschikbaar en OEM is welkom.

3. We kunnen de sondepennen snel en nauwkeurig aan onze klanten over de hele wereld leveren.

4. We kunnen de laagste prijs voorzien van een product van hoge kwaliteit aan onze klant.

hoofd producten

Veerbelaste pen (enkel) voor PCB-, ICT-, FCT-testen enz.;

Pogo-pin (connector) om een verbinding tot stand te brengen tussen twee printplaten voor opladen, lokaliseren, batterij-, halfgeleider- en interconnect-toepassingen;

Dubbelzijdige sonde voor BGA- en halfgeleidertesten;

Universele pen zonder veer, coatingpen, LM-pen met QZ- en VZ-serie;

Hoge huidige sonde, Schakelaarsonde, Capaciteitsnaald;

Terminal & contactdoos / contactdoos;

Andere gerelateerde elektronische componenten, 30 # OK-draad, Jig-sloten, POM, ijzeren scharnier enz

productiestroom

1. Raw material warehouse

2. Lathe workshop

3. Assemble workshop

4. Quality inspection

5. Finished products

6. Packing

Foto inpakken

Verzenden informatie

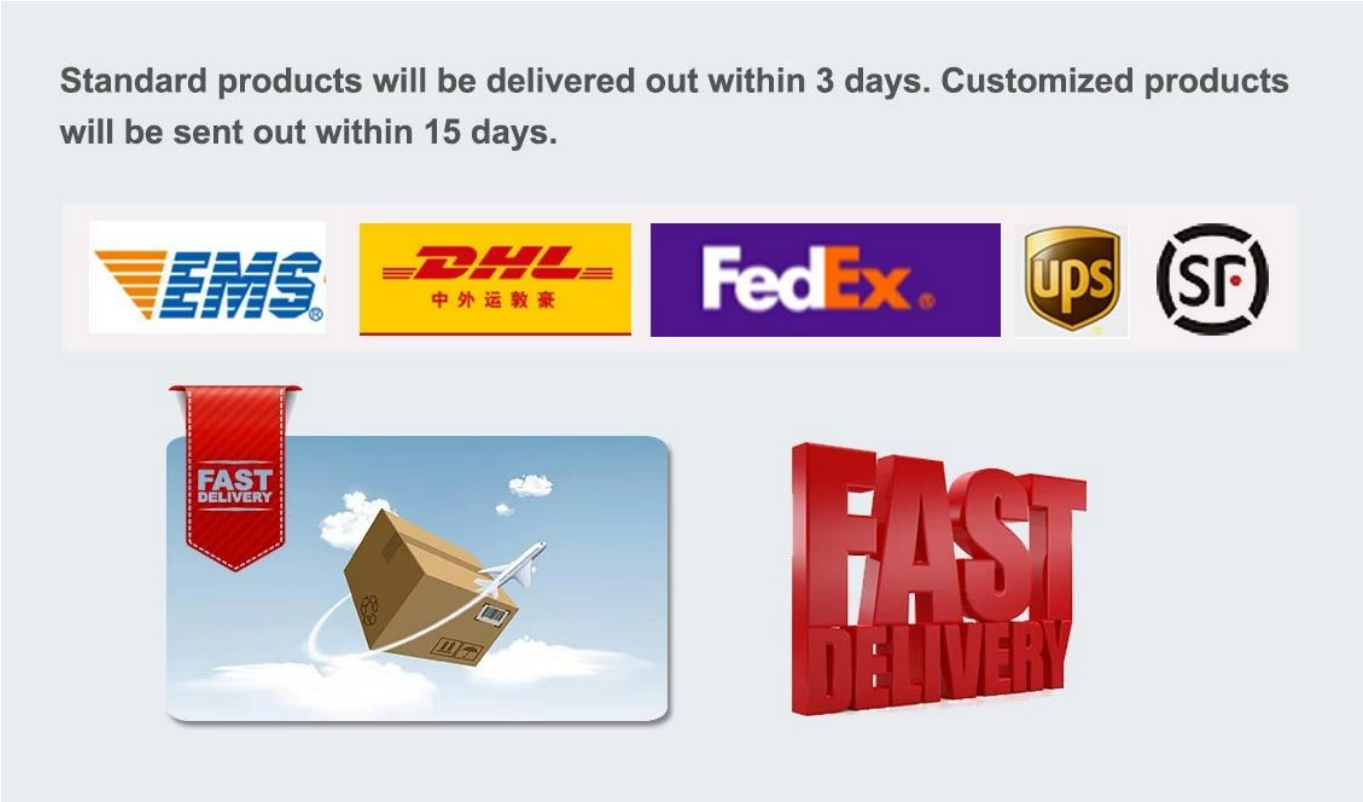

Fabriek afbeelding

SFENG胜峰探针
（宁波）有限公司
仪表人员
金沅创新产业园