Productafbeeldingen

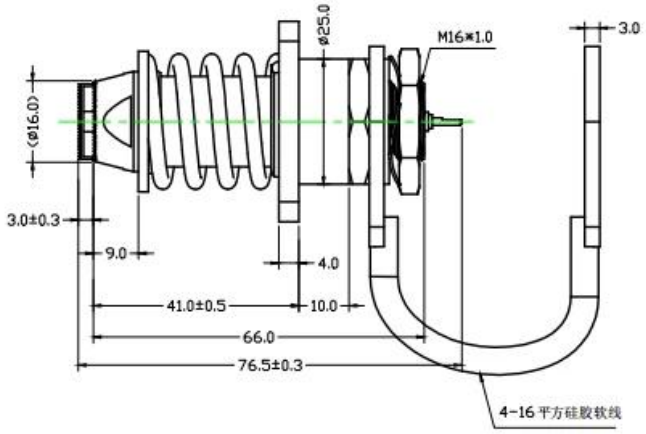

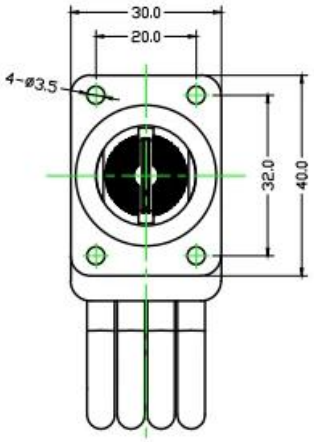

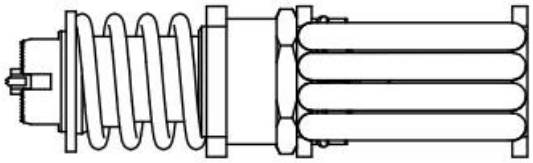

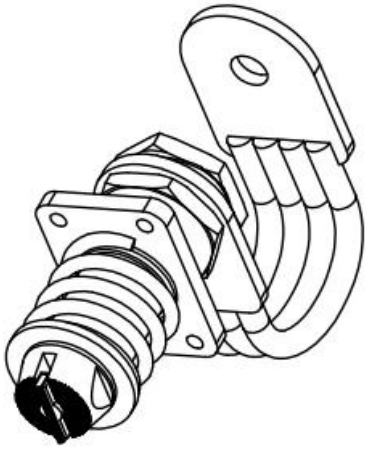

Productiestroom

Production Flow (生产流程)

SFENG
The China's The World's

1. raw material warehouse

2. Lathe workshop

3. Assemble workshop

4. Quality inspection

5. Finished products

6. Packing

Testen Uitrusting

Measuring Equipment

Measuring Equipment:

1. Agilent current testing;
2. Quadratic element measurement
3. Load Curve Meter
4. Bond Test
5. Life Fatigue Test

Inpakken

Voornaamst producten

1. Veerbelaste pin (enkel) voor PCB-, ICT-, FCT-testen enz.;
2.Pogo pin(connector)om een verbinding te tussen twee gedrukte printplaten voor opladen,lokali seren,accu,halfgeleider&interconnector toepassingen;
3.Dubbele sondes voor BGA en halfgeleider testen;
4.Universele pen zonder veer,coatingpen,LM pen met QZ en VZ serie;
5. Hoge stroom sonde,schakelaar sonde,capacitieve naald;
6.Terminal&vergaarbak/contactdoos;
7.Andere gerelateerde elektronische componenten,Jig sloten,POM en etc.

Wat u ook wilt, neem contact met ons op zonder te aarzelen en we zullen ons best doen om binnen onze mogelijkheden aan uw eisen te voldoen.

Fabrieksafbeelding

Suzhou Shengyifurui Electronic Technology Co., Ltd is de toonaangevende fabrikant van testsondes in China. **1984** we hebben de eerste fabriek opgezet in Cixi City, provincie Zhejiang. Met een hoge kwaliteit en een goede service worden onze producten veel gebruikt in meer dan 50 landen over de hele wereld. We zijn toegewijd om de meest betrouwbare leverancier van testsondes op de Chinese markt te zijn. We zijn toegewijd om de meest professionele producten en diensten aan de klanten ter wereld te leveren. Producten omvatten in-circuit veertestsonde, halfgeleiderveertestsonde, pogo-pin voor het opladen van batterijen en de bijbehorende accessoires.

Ons dienst

1. We kunnen uw vraag binnen 24 werkuren beantwoorden;
2. Aangepast ontwerp is beschikbaar en OEM is welkom;
3.We kunnen de sondepennen leveren aan onze klanten over de wereld met snelheid en precisie.
4.We kunnen onze klanten de laagste prijs bieden met producten van hoge kwaliteit.