# Productiespecificaties

| | |
|---|---|
| Item nummer | SF1875 |
| Maat | dia5.5*39,0 mm |
| Materiaal | Plunjer:messing, ni verguld<br>Vat: messing, ni verguld<br>Lente: ZUS |
| Nominale slag | 9.0mm |
| Lente kracht | 330±20%gf bij belasting 9,0 mm |
| MOQ | 100 STUKS |
| Betaling | T/T |
| Aflevertijd | 5-15 dagen na ontvangst van de betaling |

# Product Afbeeldingen

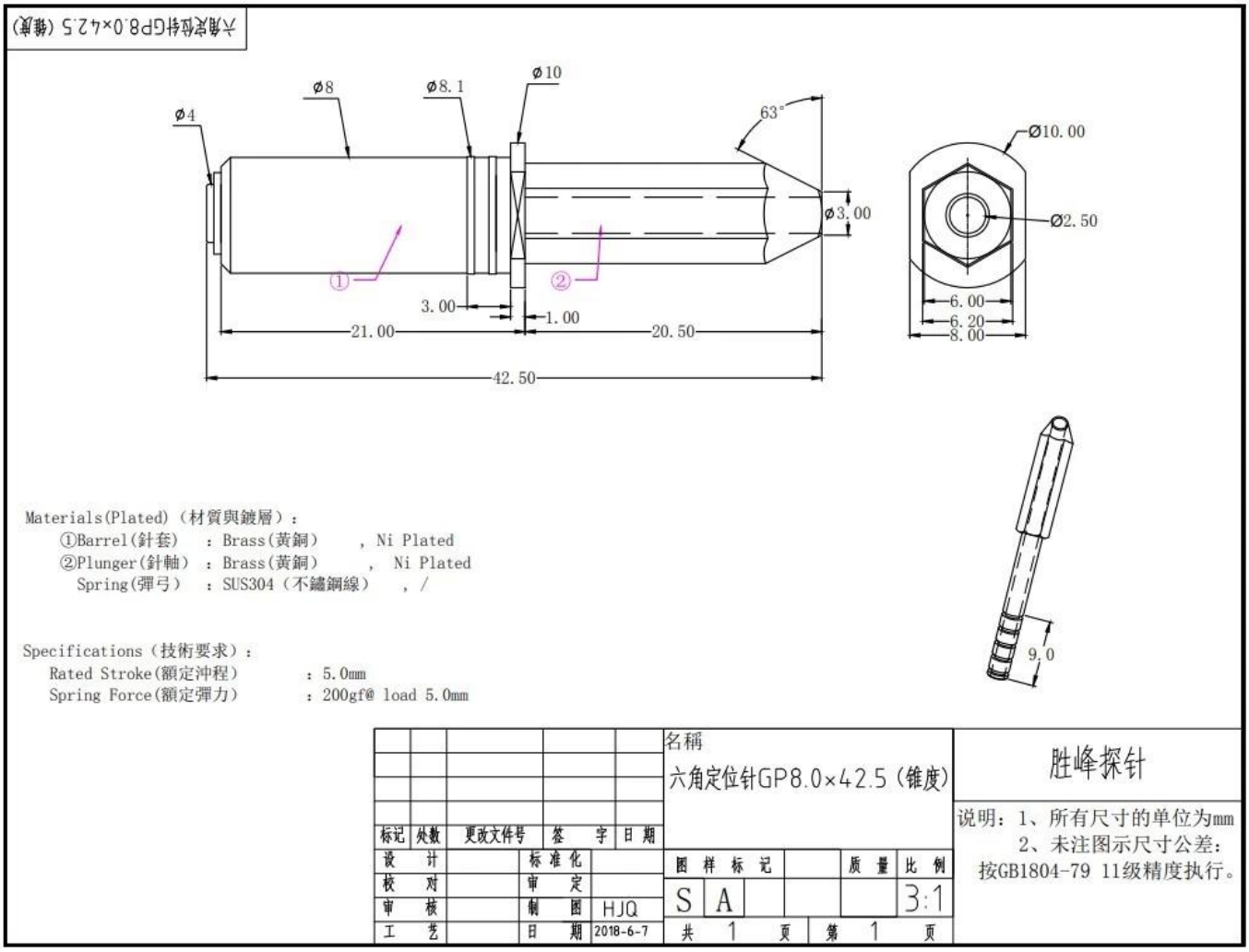


# Productie Stroom

## Production Flow (生产流程)

SFENG
The China's The World's

1. raw material warehouse

2. Lathe workshop

3. Assemble workshop

4. Quality inspection

5. Finished products

6. Packing

# *Testen Uitrusting*

## Measuring Equipment

**Measuring Equipment:**

1. Agilent current testing;
2. Quadratic element measurement
3. Load Curve Meter
4. Bond Test
5. Life Fatigue Test

# *Inpakken*

## *Voornaamst producten*

1.Veergeladen pin (enkel) voor PCB, ICT, FCT-testen enz.;

2.Pogo-pin (connector) om verbinding tot stand te brengen tussen twee printplaten voor opladen, lokaliseren, batterij-, halfgeleider- en interconnectortoepassingen;

3. Sondes met dubbel uiteinde voor BGA- en halfgeleidertests;

4. Universele pin zonder veer, coatingpin, LM-pin met QZ- en VZ-serie;

5.Hoge stroomsonde, schakelsonde, capaciteitnaald;

6.Terminal&houder/contactdoos;

7. Andere gerelateerde elektronische componenten, decoupeersloten, POM en enz.

**Wat u ook wilt, neem gerust contact met ons op zonder aarzeling, en wij zullen ons best doen om binnen uw mogelijkheden aan uw vereisten te voldoen.**

## *Ons dienst*

1. Wij kunnen uw vraag binnen 24 werkuren beantwoorden;

2. Aangepast ontwerp is beschikbaar en OEM is welkom;

3.We kunnen de sondepinnen aan onze klanten over de wereld met snelheid en precisie.

4.Wij kunnen de laagste prijs met producten van hoge kwaliteit aan onze klanten wij zien.