Sonda de corrente 15A com sonda de ponta de cabeça SF-420 BY 4850

Especificação do produto

Marca	SFENG
Item número	SF-420 por 4850
Desentupidor	Bronze
Barril	Latão
Primavera	aço inoxidável
Primavera força	Curso avaliado de 730g @ load 7.7mm
Atual Ração	50A
Chapeamento	Folheado a ouro
Passo	Não
Tamanho do furo de montagem	Não
MOQ	100pcs
Tempo de espera	7 dias úteis após receber o pagamento

produtos As fotos

SFENG

The China's The World's

produtos desenhando

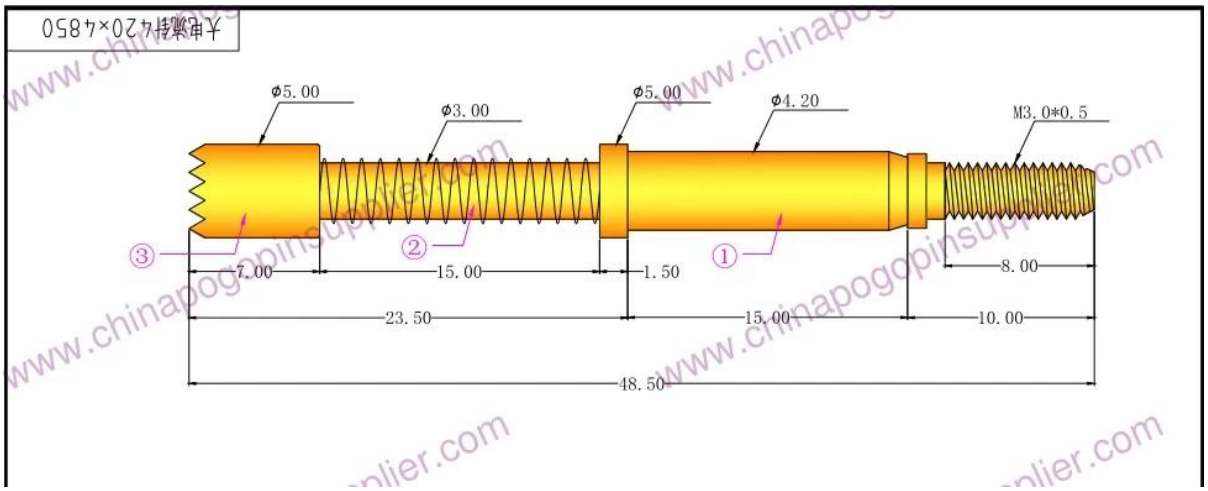

nosso serviço

1. Podemos responder sua pergunta dentro de 24 horas úteis.
2. Projeto personalizado está disponível e OEM são bem-vindas.

3. Podemos entregar os pinos da sonda para nossos clientes em todo o mundo com velocidade e precisão.
4. Nós podemos fornecer o menor preço com produtos de alta qualidade para o nosso cliente .

Produtos Principais

Pino com mola (simples) para PCB, TIC, FCT, etc;
Pino Pogo (conector) para estabelecer a conexão entre duas placas de circuito impresso para aplicações de carregamento, localização, bateria, semicondutor e interconexão;
Sonda de ponta dupla para testes BGA e Semiconductor;
Pino universal sem mola, pino de revestimento, pino LM com as séries QZ e VZ;
Sonda de alta corrente, sonda de comutação, agulha de capacitância;
Terminal e receptáculo / soquete;
Outros componentes eletrônicos relacionados, fio 30 # OK, travas de gabarito, POM, dobradiça de ferro etc.

Controle de qualidade

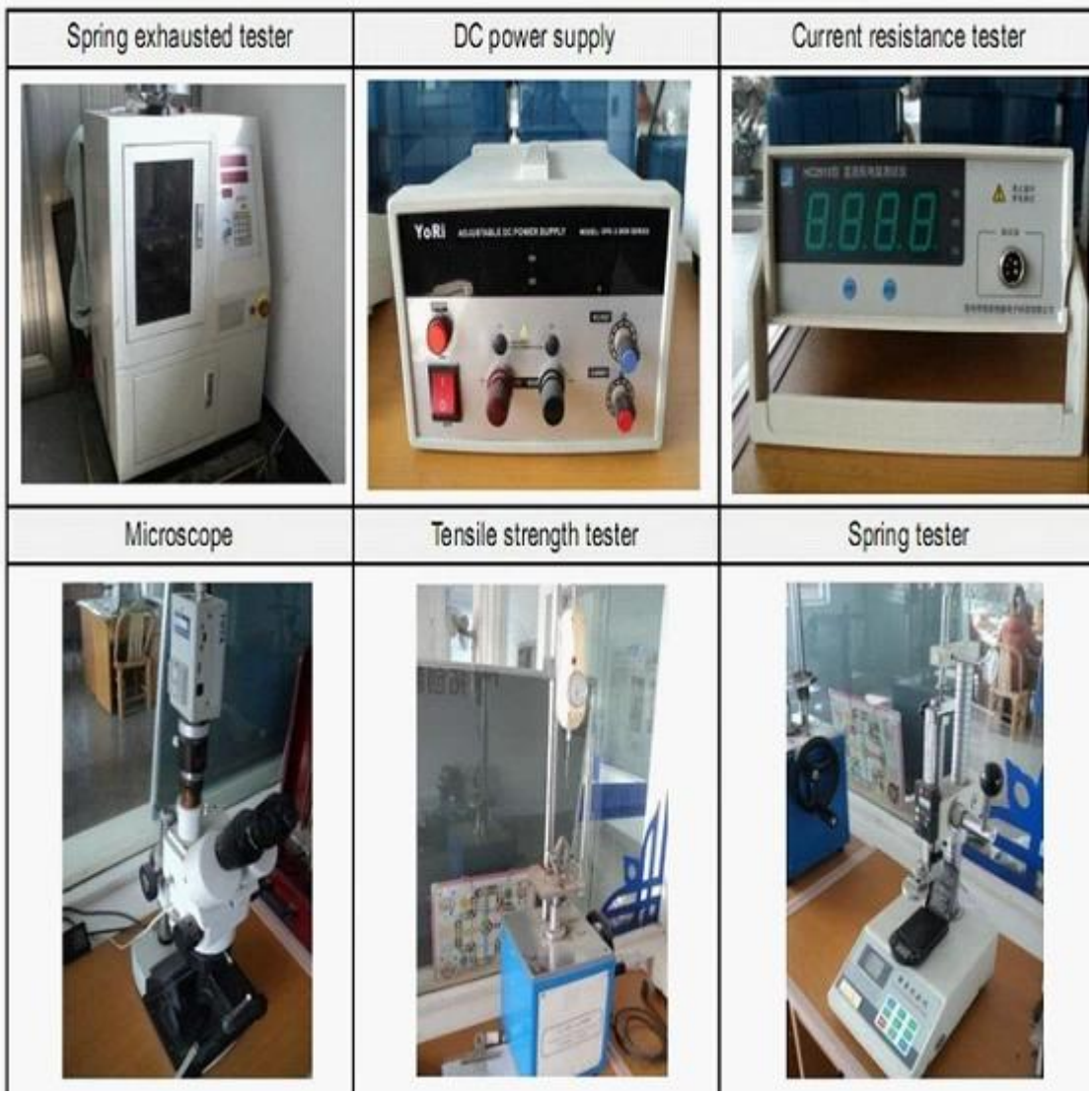

Pacote

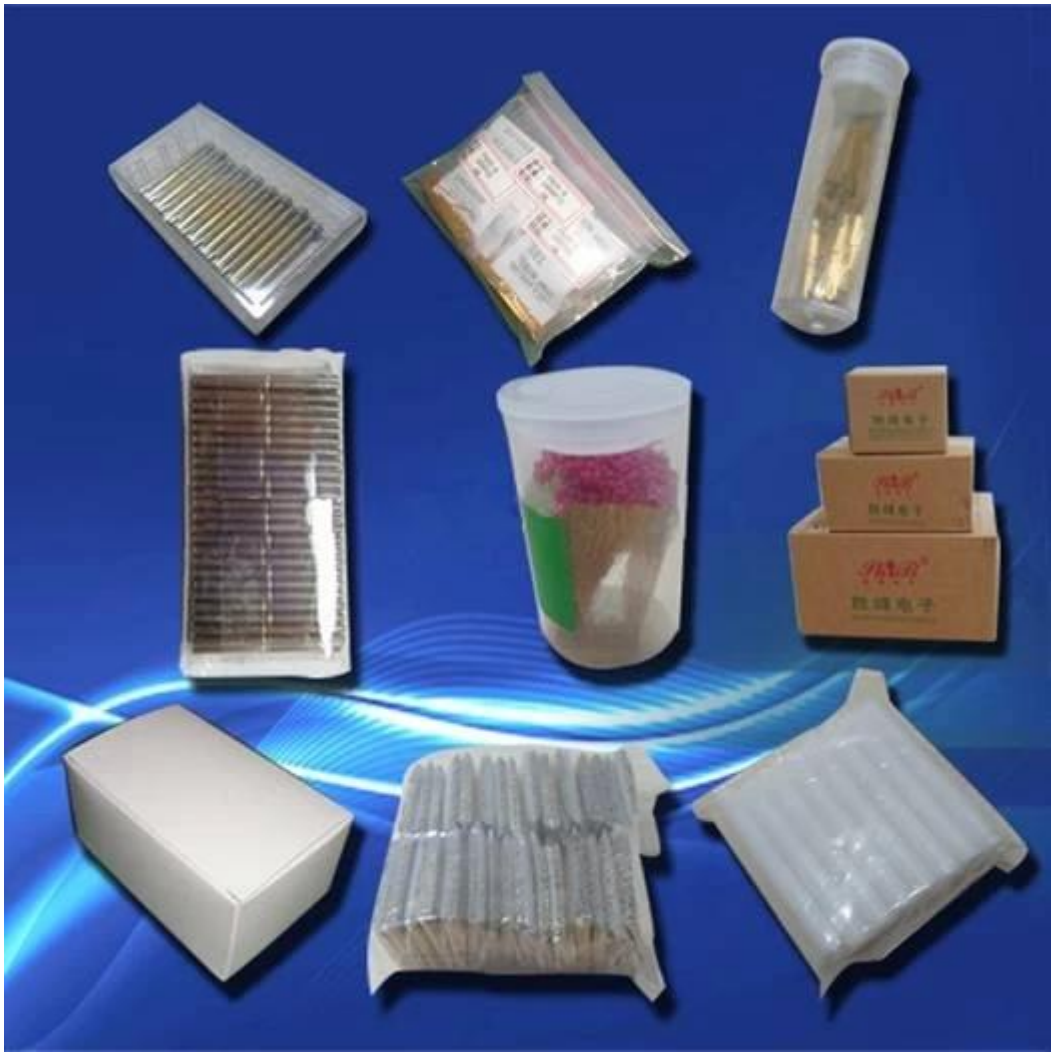

Remessa:

TNT
UPS
FedEx
Express

DHL