## *Imagens do produto*

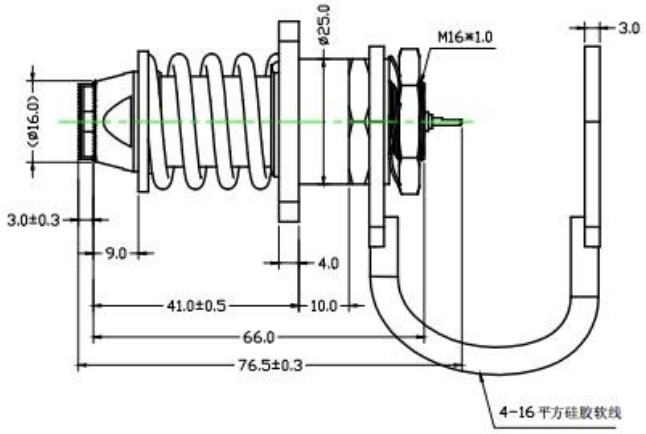


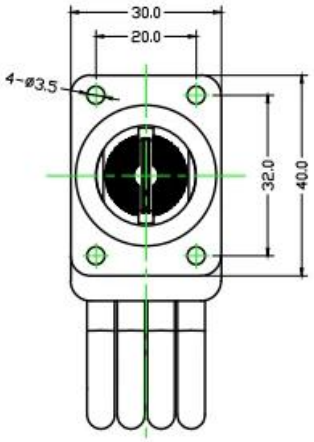


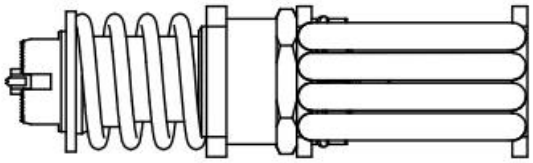

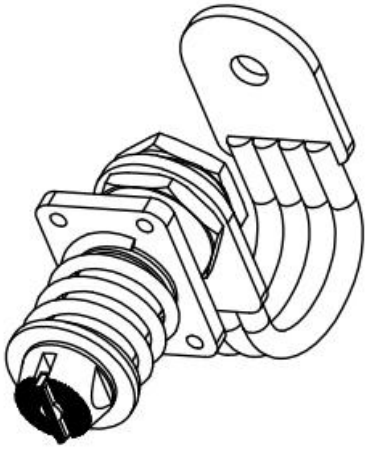

## *Fluxo de produção*

## Production Flow (生产流程)

SFENG
The China's The World's

1. raw material warehouse

2. Lathe workshop

3. Assemble workshop

4. Quality inspection

5. Finished products

6. Packing

## *teste equipamento*

## Measuring Equipment

**Measuring Equipment:**

1. Agilent current testing;
2. Quadratic element measurement
3. Load Curve Meter
4. Bond Test
5. Life Fatigue Test

## *Embalagem*

## *Principal produtos*

1. Pino carregado por mola (único) para teste de PCB, ICT, FCT, etc;
2.Pogo pin(conector)para estabelecer conexão entre duas placas de circuito impressas para carregar, localizar, bateria, aplicações de semicondutores e interconectores;
3. Sondas duplas para testes de BGA e semicondutores;
4. Pino universal sem mola, pino de revestimento, pino LM com série QZ e VZ;
5. Sonda de alta corrente, sonda de comutação, agulha de capacitância;
6.Terminal&receptáculo/soquete;
7. Outros componentes eletrônicos relacionados, bloqueios de gabarito, POM e etc.

Seja o que for que você deseja, entre em contato conosco sem hesitação e tentaremos o nosso melhor para atender às suas necessidades dentro de nossa capacidade.

## *Fábrica Imagem*

Suzhou Shengyifurui Electronic Technology Co.,Ltd é o principal fabricante de sondas de teste na China. **Em 1984** montamos a primeira fábrica na cidade de Cixi, província de Zhejiang. Com serviço de alta qualidade e doce, nossos produtos são amplamente utilizados em mais de 50 países do mundo. Estamos empenhados em ser o fornecedor de sonda de teste mais confiável no mercado da China. Estamos empenhados em fornecer os produtos e serviços mais profissionais aos clientes em todo o mundo. Os produtos incluem sonda de teste de mola em circuito, sonda de teste de mola semicondutora, pino pogo de carregamento de bateria e acessórios relacionados.

## *Nosso serviço*

1. Nós podemos responder a sua pergunta dentro de 24 horas úteis;
2.Design personalizado está disponível e OEM são bem-vindos;
3.Podemos fornecer os pinos de sonda para nossos clientes em todo o mundo com velocidade e precisão.
4. Nós podemos fornecer o menor preço com produtos de alta qualidade para nossos clientes.