Sonda de corrente coaxial 30A para carregamento da bateria

produtos Nome	Sonda de corrente coaxial 30A para carregamento da bateria
Item não.	SF-PV1-H-H M7 × 24,5
Material	Latão ou BeCu ou Bronze
Chapeamento	Au chapeamento
Currrent ração	30A
Primavera força	550g @ carga 2mm

Imagem do produto

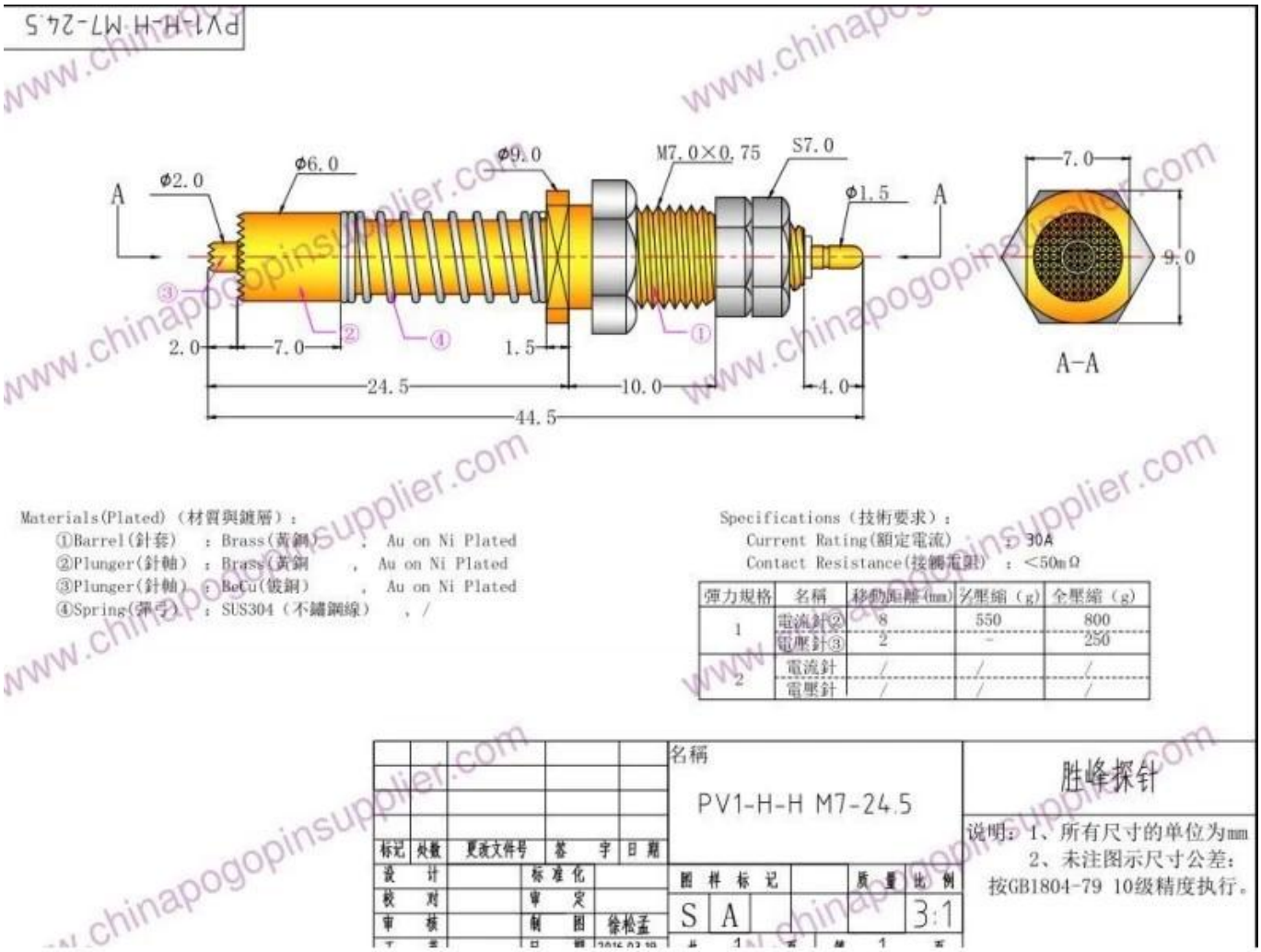

Nosso serviço

1. Nós podemos responder seu inquérito dentro de 24 horas úteis.

2. Projeto personalizado está disponível e OEM são bem-vindas.

3. Podemos entregar os pinos da sonda para nossos clientes em todo o mundo com velocidade e precisão.

4. Podemos fornecer o menor preço com produtos de alta qualidade para o nosso cliente.

Produtos Principais

Pino com mola (simples) para PCB, TIC, FCT, etc;

Pino Pogo (conector) para estabelecer a conexão entre duas placas de circuito impresso para aplicações de carregamento, localização, bateria, semicondutor e interconexão;

Sonda de ponta dupla para testes BGA e Semiconductor;

Pino universal sem mola, pino de revestimento, pino LM com as séries QZ e VZ;

Sonda de alta corrente, sonda de comutação, agulha de capacitância;

Terminal e receptáculo / soquete;

Outros componentes eletrônicos relacionados, fio 30 # OK, travas de gabarito, POM, dobradiça de ferro etc.

Controle de qualidade

Imagem da embalagem