Nome do produto: pino de sonda SF

Material e acabamentos

Êmbolo: Seja Cu, Rh chapeado
Barril: Latão, banhado a ouro
Mola: aço inoxidável

Fotos

SFENG
The China's The World's

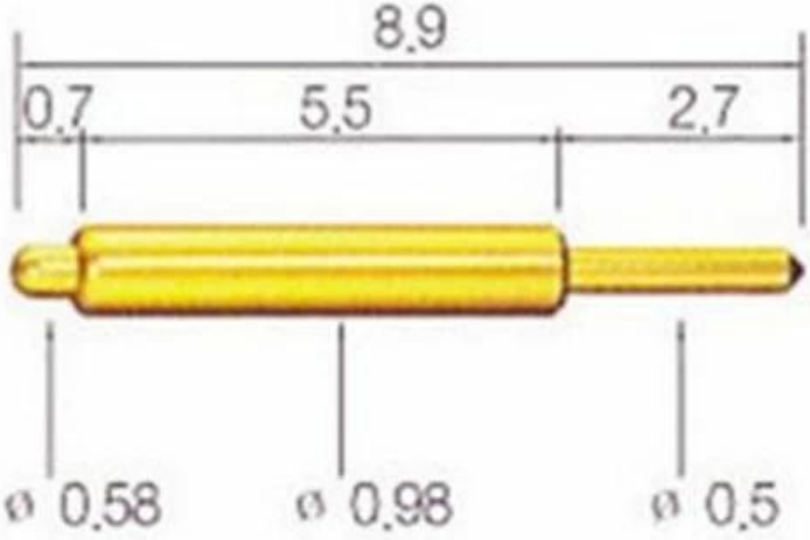

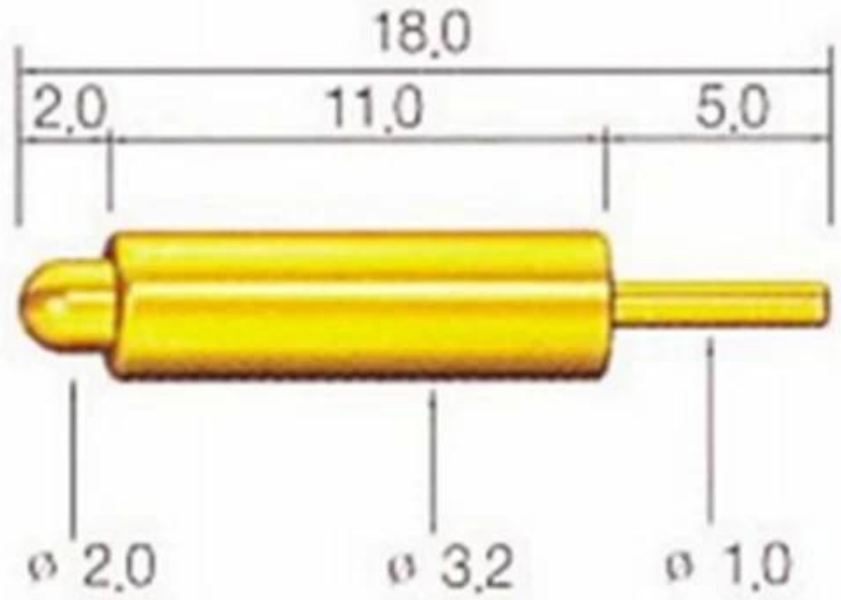

• Qualquer dica, podemos fornecer para você
• Se você estiver interessado, entre em contato comigo

Sonda ShengFeng

Nossa empresa fundada em 1984, Shengfeng Probe, o nome de registro de Suzhou Shengteng Electronic Co., Ltd, especializada em sonda de mola e pino pogo e bloco de terminais com boa qualidade,

entrega rápida e melhor serviço.

Nossas vantagens

1. temos 30 anos de experiência em pinos de sonda e temos nossa própria fábrica.
2. fornecemos amostra grátis e temos um departamento de testes.
3.we poderia fabricar produtos como seu pedido.
4. nós garantimos o melhor preço e bom serviço.

Nossa fábrica

nosso equipamento

Spring exhausted tester	DC power supply	Current resistance tester
Microscope	Tensile strength tester	Spring tester
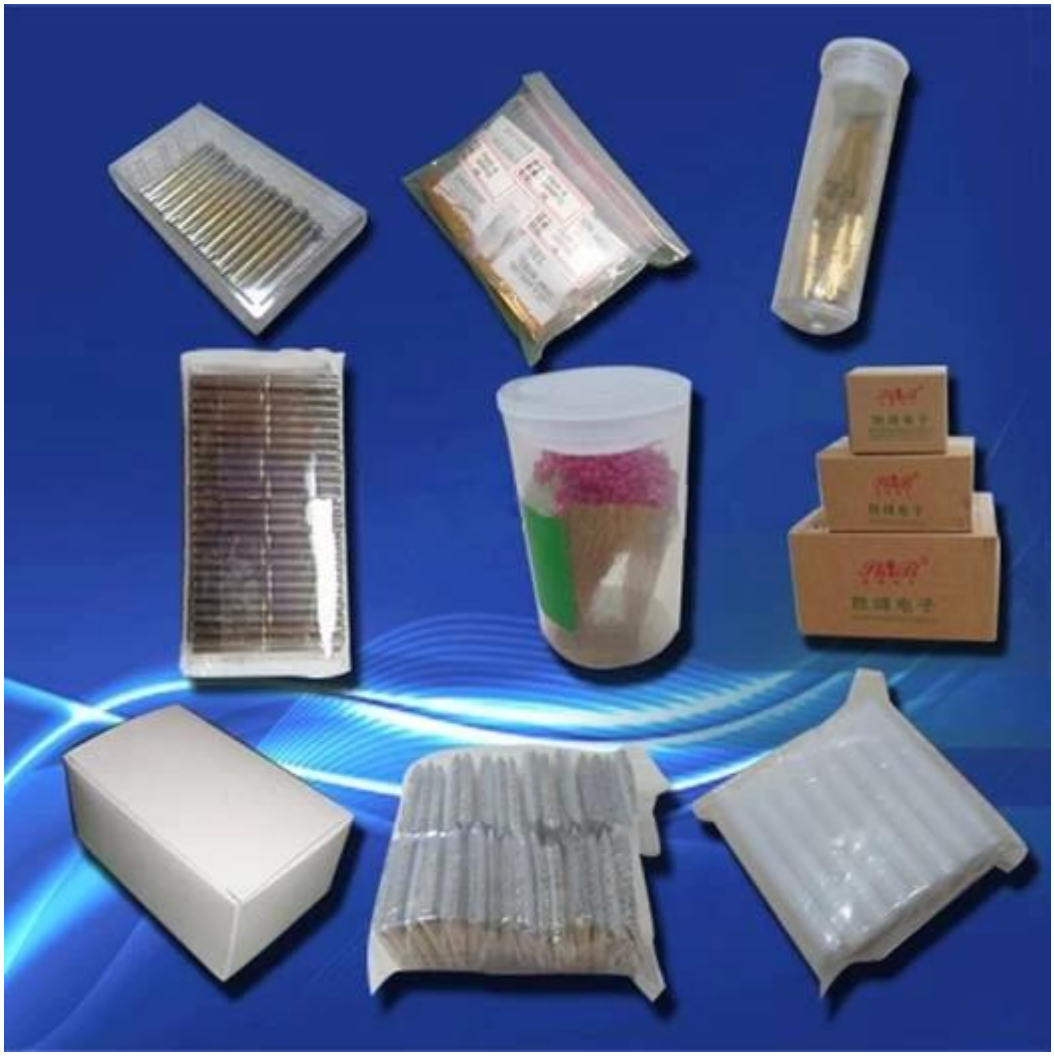
nosso pacote